第３編　道路構造物材料計算書

図　面　目　次　（1／2）

工　　種		種別	図面名	図面番号
1	歩車道境界工	縁石	A型（セミフラット形式・一般部）	1-1-1
			B型（マウンドアップ形式・一般部）	1-1-2
			C型（背面が植樹帯等の場合）	1-1-3
			D型（フラット形式・一般部）	1-1-4
			E型,F型,H型,I型（歩道切下げ部、車両出入口部）	1-2-1
			P-A1型（セミフラット形式・交差点、横断歩道）	1-3-1
			P-A2型（セミフラット形式・交差点、横断歩道）	1-3-2
			P-A1型（マウンドアップ形式・交差点、横断歩道）	1-3-3
			P-A2型（マウンドアップ形式・交差点、横断歩道）	1-3-4
			P-B1型（マウンドアップ形式・車道出入口部）	1-3-5
			P-B2型（マウンドアップ形式・車道出入口部）	1-3-6
			P-C1型（マウンドアップ形式・歩道幅員の狭い場合）	1-3-7
			P-C2型（マウンドアップ形式・歩道幅員の狭い場合）	1-3-8
			P-UD1型（マウンドアップ形式・車両出入口部）	1-3-9
			P-UD2型（マウンドアップ形式・車両出入口部）	1-3-10
		街　　渠	A型B型C型（A，B交通の場合）	1-4-1
			A型B型C型（C交通の場合）	1-4-2
			A型B型C型（D交通の場合）	1-4-3
		特殊エプロン	PGF515型（A，B交通の場合）	1-5-1
			PGF520型（C交通の場合）	1-5-2
			PGF525型（D交通の場合）	1-5-3
2	境　界　工	境界	Q型(車道出入口部)(中央分離帯切下げ部)	2-1-1
		官民境界	官民境界A型B型	2-2-1
3	植樹帯工	植樹帯根固め	植樹帯根固めﾌﾞﾛｯｸ	3-1-1
4	ｺﾝｸﾘｰﾄﾌﾞﾛｯｸ舗装工	歩道舗装	歩道舗装　一般部・乗入部	4-1-1
		点字ブロック	視覚障害者誘導用ブロック（一般部）	4-2-1
			視覚障害者誘導用ブロック（車両乗入部）	4-2-2
5	排　水　工	管渠	P1型90°　固定基礎	5-1-1
			P2型180°　固定基礎	5-1-2
			P3型360°　固定基礎(φ200～500)	5-1-3
			P4型360°　固定基礎(φ600～1000)	5-1-4
		側溝（片側車道）	側溝U-1型、U-2型	5-2-1
			側溝U-3型、U-4型	5-2-2
		側溝（両側車道）	側溝U-5型、U-6型	5-2-3
			側溝U-7型	5-2-4
			側溝U-8型	5-2-5
			側溝U-9型	5-2-6
			側溝U-10型、U-11型	5-2-7
		側溝（車道）	側溝L-1型、L-2型	5-2-8
			側溝L-3型、L-4型	5-2-9
			側溝L-5型、L-6型	5-2-10
		側溝（歩道）	側溝L-7型	5-2-11
			側溝L-8型	5-2-12
			側溝L-9型	5-2-13
		側溝	側溝PU-1型	5-2-14
			側溝PU-2型	5-2-15
			側溝PU-3型	5-2-16
		側溝蓋	ｺﾝｸﾘｰﾄ蓋（車道部、歩道部）	5-3-1
			ﾌﾛｱﾌﾟﾚｰﾄ（車道部、歩道部）	5-3-2
			ﾌﾟﾚｷｬｽﾄ鉄筋ｺﾝｸﾘｰﾄ蓋（車道部、歩道部）	5-3-3
			ﾌﾟﾚｷｬｽﾄ鉄筋ｺﾝｸﾘｰﾄ蓋（車道部、歩道部）	5-3-4
			ﾌﾛｱﾌﾟﾚｰﾄ（歩道部改良型）	5-3-5
		U型水路	U型水路、U型水路材料表	5-4-1

図　面　目　次　（2／2）

工　　種		種別	図面名	図面番号
5	排　水　工	集水桝	集水桝Ａ型	5-5-1
			集水桝Ｂ-1型、集水桝Ｂ-1型材料表	5-5-2
			集水桝Ｂ-2型、材料表	5-5-4
			集水桝Ｃ型	5-5-8
		集水桝蓋	ﾌﾛｱﾌﾟﾚｰﾄ（歩道部）	5-6-1
			鋼製ｸﾞﾚｰﾁﾝｸﾞ蓋	5-6-2
			ﾀﾞｸﾀｲﾙ鋳鉄蓋（大阪府型）	5-6-3
6	土　留　工	車道部（RW） 重力式ｺﾝｸﾘｰﾄ擁壁	RW１～17材料表	6-1
		歩道部（PW） 重力式ｺﾝｸﾘｰﾄ擁壁	PW１～１６材料表	6-2
7	ブロック積工	ブロック積	練積	7-1-1
8	車止め工	車止め	車止め（馬蹄形）	8-1-1
			車止め（単柱）	8-1-2

算式根拠となる構造図
種別及び細別　：　歩車道境界工　縁石　A-1型(ｾﾐﾌﾗｯﾄ形式・一般部)　縮尺　1:20

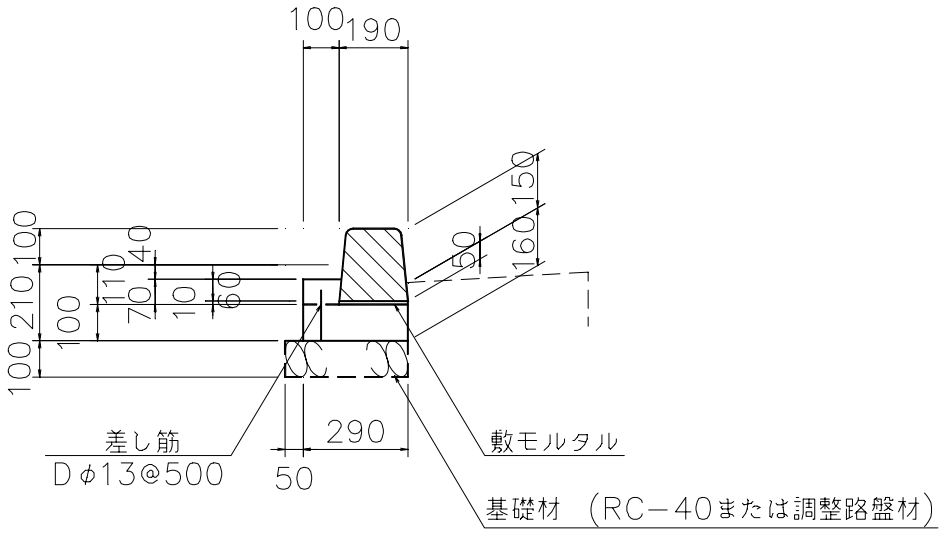

図面番号　1-1-1

10m当たり

名　称	規格・形状	算　式	単位	数　量
基礎材	RC-40又は調整路盤材	0.34×10.0	m^2	3.400
型　枠		(0.170＋0.10)×10.0	m^2	2.700
コンクリート	σck=18N/mm^2	(0.10×0.29+0.07×0.10)×10.0	m^3	0.360
敷モルタル	1:3	0.19×10.0	m^2	1.900
ｺﾝｸﾘｰﾄﾌﾞﾛｯｸ	150/190×200×600	10.0/0.605	個	16.529
差し筋	Dφ13　L=150	0.15×0.995×20	kg	2.985
伸縮目地	目地板　t=10	0.10×0.29	m^2	0.029

算式根拠となる構造図
種別及び細別　：　歩車道境界工　縁石　A-2型(ｾﾐﾌﾗｯﾄ形式・一般部)　縮尺　1:20

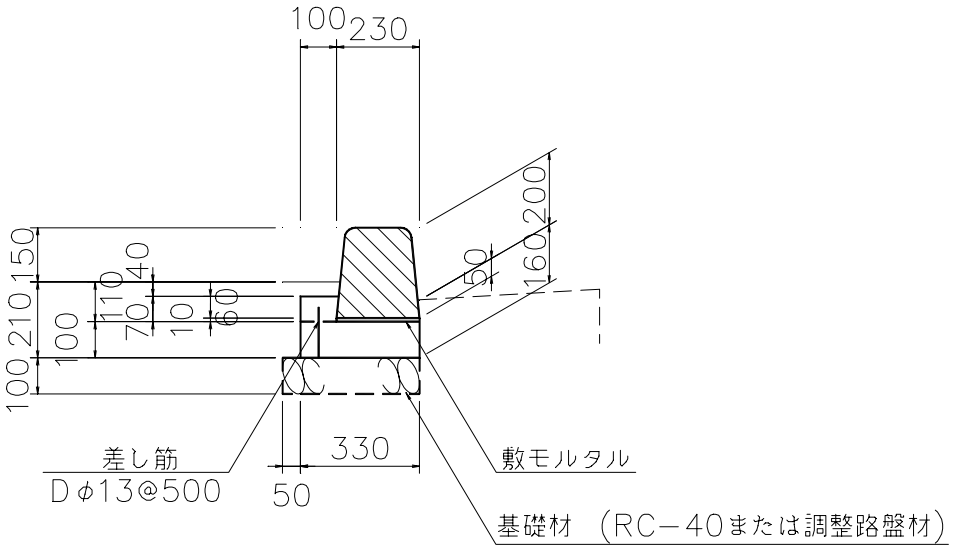

図面番号　1-1-1

10m当たり

名　称	規格・形状	算　式	単位	数　量
基礎材	RC-40又は調整路盤材	0.38×10.0	m^2	3.800
型　枠		(0.170＋0.10)×10.0	m^2	2.700
コンクリート	σck=18N/mm^2	(0.10×0.33+0.07×0.10)×10.0	m^3	0.400
敷モルタル	1:3	0.23×10.0	m^2	2.300
コンクリートブロック	180/230×250×600	10.0/0.605	個	16.529
差し筋	Dφ13　L=150	0.15×0.995×20	kg	2.985
伸縮目地	目地板　t=10	0.10×0.33	m^2	0.033

算式根拠となる構造図
種別及び細別　：　歩車道境界工 縁石 B-1型(ﾏｳﾝﾄﾞｱｯﾌﾟ形式・一般部) 縮尺　1:20

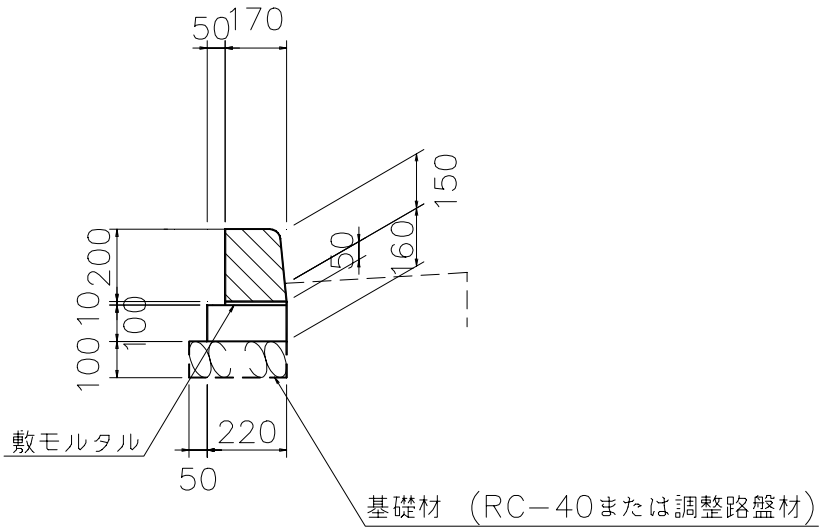

図面番号 1-1-2

10m当たり

名称	規格・形状	算式	単位	数量
基礎材	RC-40又は調整路盤材	0.27×10.0	m^2	2.700
型枠		(0.10＋0.10)×10.0	m^2	2.000
コンクリート	σck=18N/mm^2	0.10×0.22×10.0	m^3	0.220
敷モルタル	1:3	0.17×10.0	m^2	1.700
コンクリートブロック	150/170×200×600	10.0/0.605	個	16.529
伸縮目地	目地板 t=10	0.10×0.22	m^2	0.022

算式根拠となる構造図
種別及び細別　：　歩車道境界工 縁石 B-2型(ﾏｳﾝﾄﾞｱｯﾌﾟ形式・一般部) 縮尺　1:20

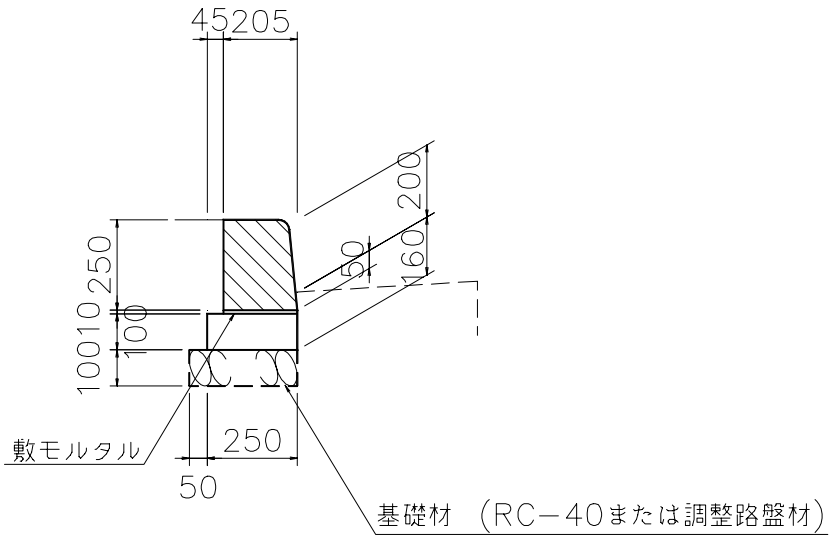

図面番号 1-1-2

10m当たり

名称	規格・形状	算式	単位	数量
基礎材	RC-40又は調整路盤材	0.30×10.0	m^2	3.000
型枠		(0.10＋0.10)×10.0	m^2	2.000
コンクリート	σck=18N/mm^2	0.10×0.25×10.0	m^3	0.250
敷モルタル	1:3	0.205×10.0	m^2	2.050
コンクリートブロック	180/205×250×600	10.0/0.605	個	16.529
伸縮目地	目地板 t=10	0.10×0.25	m^2	0.025

算式根拠となる構造図
種別及び細別　：　歩車道境界工 縁石 C-1型(背面が植樹帯等の場合) 縮尺　1:20

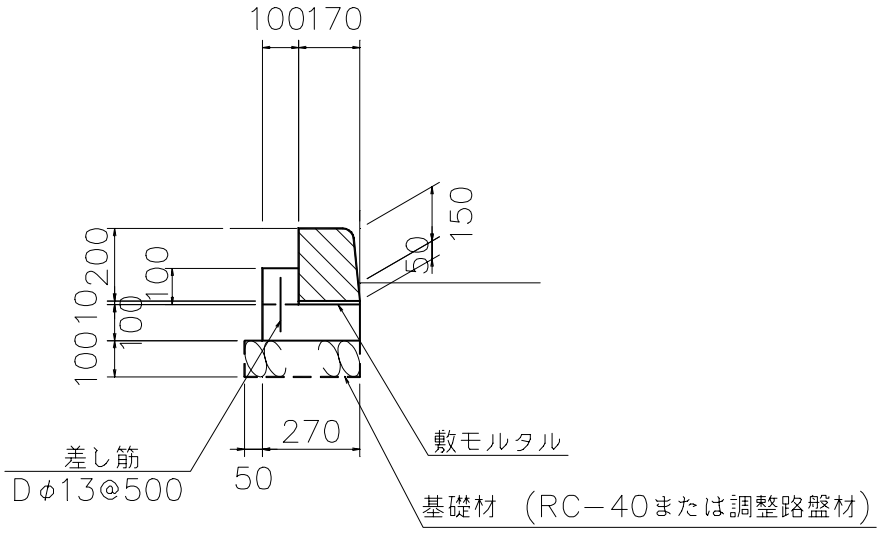

図面番号 1-1-3

10m当たり

名称	規格・形状	算式	単位	数量
基礎材	RC-40又は調整路盤材	0.32×10.0	m^2	3.200
型枠		(0.20＋0.10)×10.0	m^2	3.000
コンクリート	σck=18N/mm^2	(0.10×0.27＋0.10×0.10)×10.0	m^3	0.370
敷モルタル	1:3	0.17×10.0	m^2	1.700
コンクリートブロック	150/170×200×600	10.0/0.605	個	16.529
差し筋	Dφ13 L=150	0.15×0.995×20	kg	2.985
伸縮目地	目地板 t=10	0.10×0.27	m^2	0.027

算式根拠となる構造図
種別及び細別　：　歩車道境界工 縁石 C-2型(背面が植樹帯等の場合) 縮尺　1:20

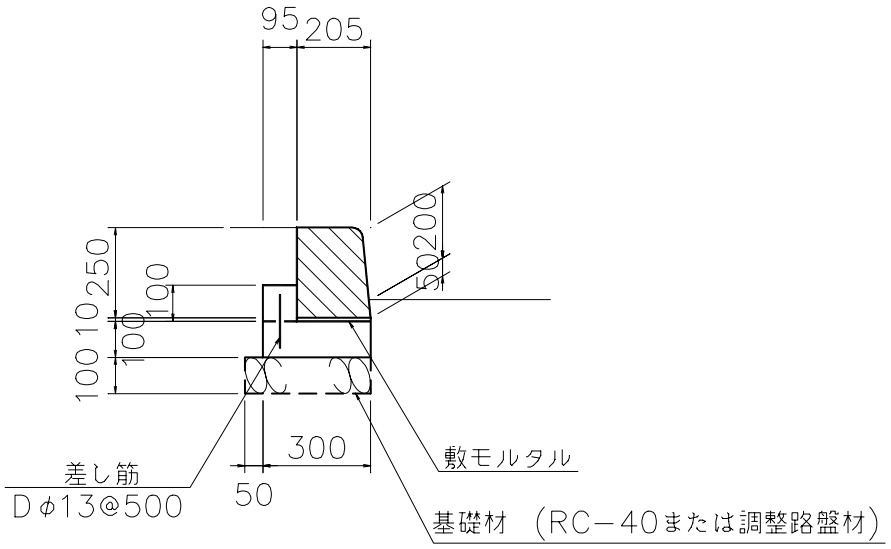

図面番号 1-1-3

10m当たり

名称	規格・形状	算式	単位	数量
基礎材	RC-40又は調整路盤材	0.35×10.0	m^2	3.500
型枠		(0.20＋0.10)×10.0	m^2	3.000
コンクリート	σck=18N/mm^2	(0.10×0.30＋0.10×0.095)×10.0	m^3	0.395
敷モルタル	1:3	0.205×10.0	m^2	2.050
コンクリートブロック	180/205×250×600	10.0/0.605	個	16.529
差し筋	Dφ13　L=150	0.15×0.995×20	kg	2.985
伸縮目地	目地板　t=10	0.10×0.30	m^2	0.030

算式根拠となる構造図
種別及び細別　：　歩車道境界工 縁石 D-1型(ﾌﾗｯﾄ形式･一般部) 縮尺　1:20

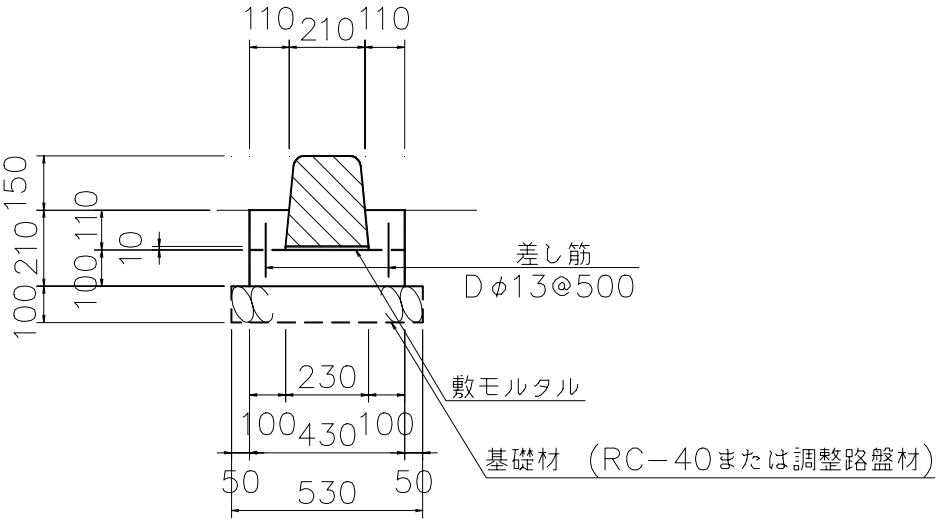

図面番号 1-1-4

10m当たり

名称	規格・形状	算式	単位	数量
基礎材	RC-40又は調整路盤材	0.53×10.0	m^2	5.300
型枠		(0.21＋0.21)×10.0	m^2	4.200
コンクリート	σck=18N/mm^2	{0.10×0.43＋(0.11＋0.10)×1/2×0.11×2}×10.0	m^3	0.661
敷モルタル	1:3	0.23×10.0	m^2	2.300
コンクリートブロック	180/230×250×600	10.0/0.605	個	16.529
差し筋	Dφ13　L=150	0.15×0.995×40	kg	5.970
伸縮目地	目地板 t=10	0.10×0.43	m^2	0.043

算式根拠となる構造図
種別及び細別　：　歩車道境界工 縁石 D-2型(ﾌﾗｯﾄ形式･一般部) 縮尺　1:20

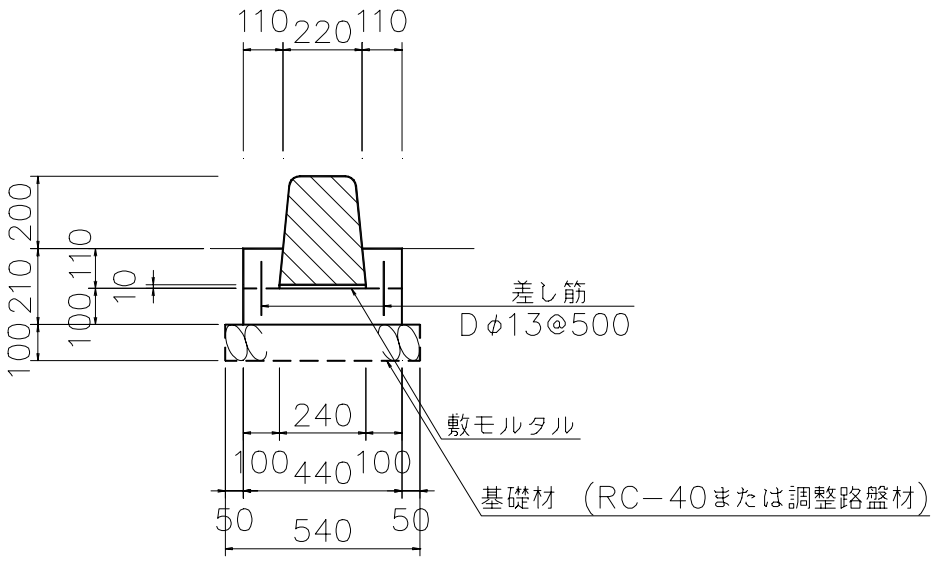

図面番号 1-1-4

10m当たり

名称	規格・形状	算式	単位	数量
基礎材	RC-40又は調整路盤材	0.54×10.0	m^2	5.400
型枠		(0.21＋0.21)×10.0	m^2	4.200
コンクリート	σck=18N/mm^2	{0.10×0.44＋(0.11＋0.10)×1/2×0.11×2}×10.0	m^3	0.671
敷モルタル	1:3	0.24×10.0	m^2	2.400
コンクリートブロック	180/240×300×600	10.0/0.605	個	16.529
差し筋	Dφ13　L=150	0.15×0.995×40	kg	5.970
伸縮目地	目地板 t=10	0.10×0.44	m^2	0.044

算式根拠となる構造図				
種別及び細別　：　歩車道境界工 縁石 E型(歩道切下げ部)　　縮尺　1:20				

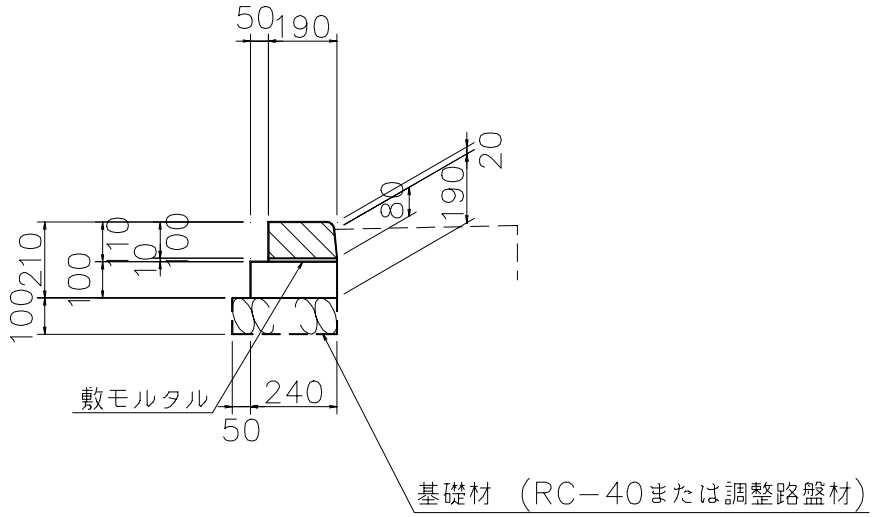

図面番号 1-2-1

10m当たり

名　称	規格・形状	算　式	単位	数　量
基礎材	RC-40又は調整路盤材	0.29×10.0	m^2	2.900
型　枠		(0.10＋0.10)×10.0	m^2	2.000
コンクリート	σck=18N/mm^2	(0.10×0.24)×10.0	m^3	0.240
敷モルタル	1:3	0.19×10.0	m^2	1.900
コンクリートブロック	180/190×100×600	10.0/0.605	個	16.529
差し筋	Dφ13　L=150		kg	
伸縮目地	目地板 t=10	0.10×0.24	m^2	0.024

算式根拠となる構造図				
種別及び細別	：	歩車道境界工 縁石 F型(車両出入口部)	縮尺	1:20

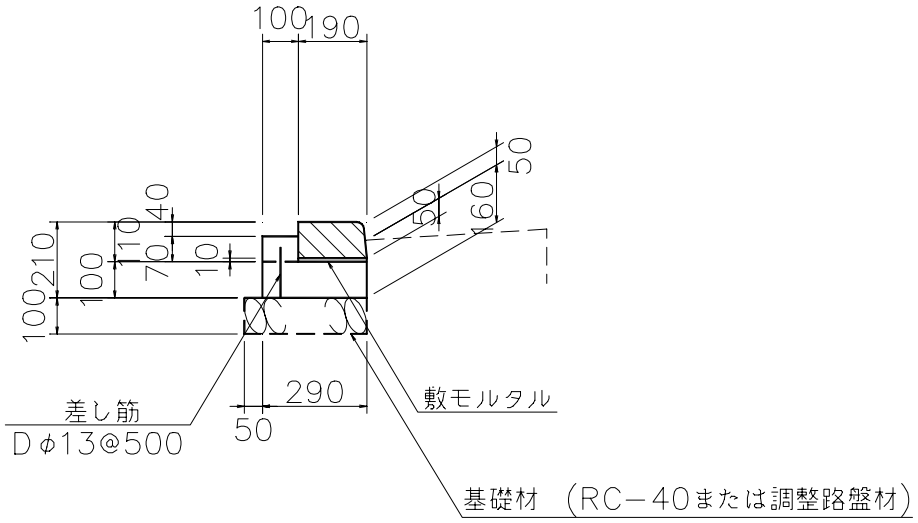

図面番号 1-2-1

10m当たり

名称	規格・形状	算式	単位	数量
基礎材	RC-40又は調整路盤材	0.34×10.0	m^2	3.400
型枠		(0.17＋0.10)×10.0	m^2	2.700
コンクリート	σck=18N/mm^2	(0.10×0.29＋0.07×0.10)×10.0	m^3	0.360
敷モルタル	1:3	0.19×10.0	m^2	1.900
コンクリートブロック	180/190×100×600	10.0/0.605	個	16.529
差し筋	Dφ13 L=150	0.15×0.995×20	kg	2.985
伸縮目地	目地板 t=10	0.10×0.29	m^2	0.029

算 式 根 拠 と な る 構 造 図
種 別 及 び 細 別 ： 歩車道境界工 縁石 H型（車両出入口部）

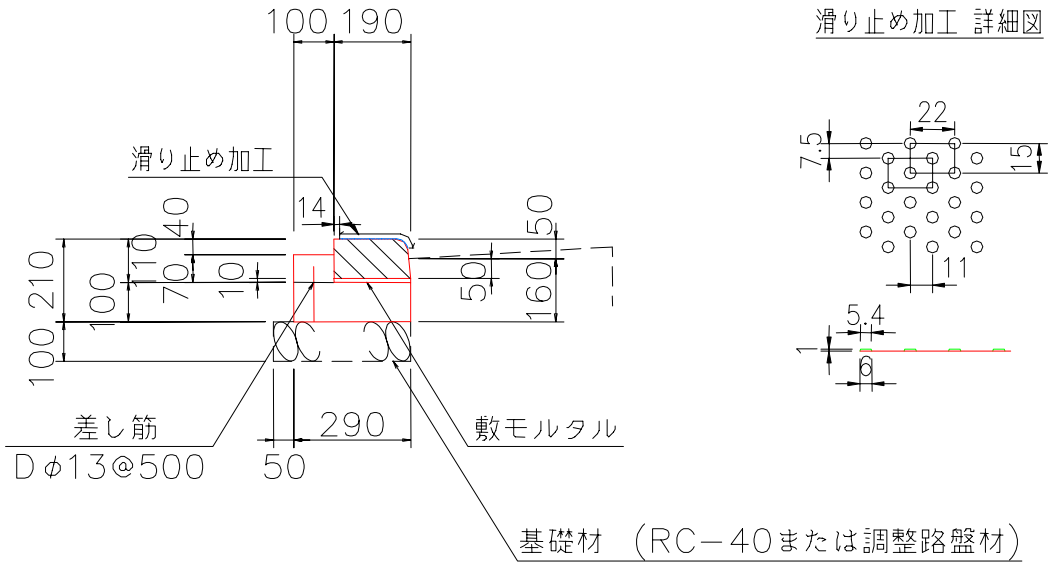

図面番号1-2-1

(10m当たり)

名 称	規 格・形 状	算 式	単 位	数 量
基礎材	RC-40又は調整路盤材	0.34×10.0	m^2	3.400
型枠		(0.17+0.10)×10.0	m^2	2.700
コンクリート	σck=18N/mm^2	(0.10×0.29+0.07×0.10)×10.0	m^3	0.360
敷モルタル	1：3	0.19×10.0	m^2	1.900
コンクリートブロック	180/190×100×600	10.0/0.605	個	16.529
差し筋	DΦ13 L=150	0.15×0.995×20	kg	2.985
伸縮目地	目地板 t=10	0.10×0.29	m^2	0.029

算 式 根 拠 と な る 構 造 図
種 別 及 び 細 別 ： 歩車道境界工 縁石 I型（車両出入口部）

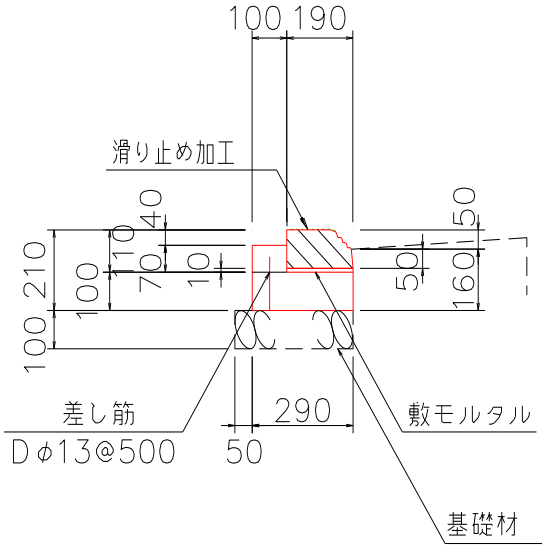

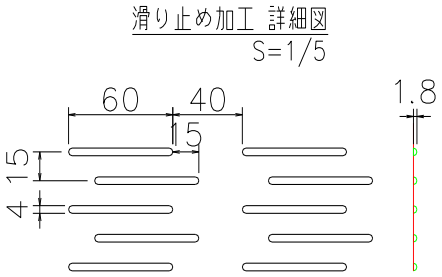

図面番号1-2-1

(10m当たり)

名 称	規 格・形 状	算 式	単 位	数 量
基 礎 材	RC-40又は調整路盤材	0.34×10.0	m^2	3.400
型 枠		(0.17+0.10)×10.0	m^2	2.700
コ ン ク リ ー ト	σck=18N/mm^2	(0.10×0.29+0.07×0.10)×10.0	m^3	0.360
敷 モ ル タ ル	1：3	0.19×10.0	m^2	1.900
コンクリートブロック	126.7/190×100×600	10.0/0.605	個	16.529
差 し 筋	Dφ13 L=150	0.15×0.995×20	kg	2.985
伸 縮 目 地	目地板 t=10	0.10×0.29	m^2	0.029

算 式 根 拠 と な る 構 造 図
種 別 及 び 細 別　　：歩車道境界工 縁石 P－A1型(交差点，横断歩道) 縮尺　1:60

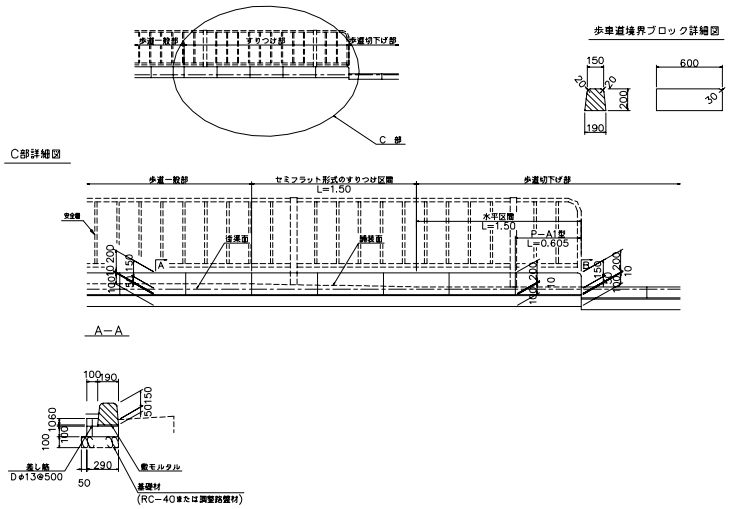

図面番号 1-3-1

10ヶ所当たり

名　称	規格・形状	算　　式	単 位	数　量
基 礎 材	RC-40又は調整路盤材	0.34×0.605×10	m^2	2.057
型　枠		(0.17＋0.10)×0.605×10	m^2	1.634
コンクリート	σck=18N/mm^2	(0.10×0.29＋0.07×0.10)×0.605×10	m^3	0.218
敷モルタル	1:3	0.19×0.605×10	m^2	1.150
コンクリートブロック	150/190×200×600	1×10	個	10.000
差 し 筋	Dφ13　L=150	0.15×0.995×12.1	kg	1.806
伸 縮 目 地	目地板 t=10	0.10×0.29×0.605×10/10.0	m^2	0.018

算式根拠となる構造図
種別及び細別　　：歩車道境界工 縁石 P－A2型(交差点, 横断歩道) 縮尺　1:60

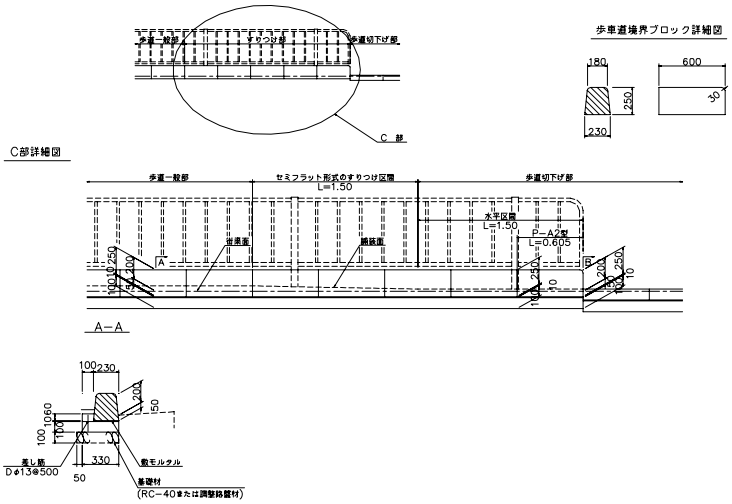

図面番号 1-3-2

10ヶ所当たり

名　称	規格・形状	算　　式	単位	数　量
基礎材	RC-40又は調整路盤材	0.38×0.605×10	m^2	2.299
型　枠		(0.17＋0.10)×0.605×10	m^2	1.634
コンクリート	σck=18N/mm^2	(0.10×0.33＋0.07×0.10)×0.605×10	m^3	0.242
敷モルタル	1:3	0.23×0.605×10	m^2	1.392
コンクリートブロック	180/230×250×600	1×10	個	10.000
差し筋	Dφ13　L=150	0.15×0.995×12.1	kg	1.806
伸縮目地	目地板　t=10	0.10×0.33×0.605×10/10.0	m^2	0.020

算式根拠となる構造図
種別及び細別　　：歩車道境界工 縁石 P－A1型(交差点、横断歩道) 縮尺　1:60

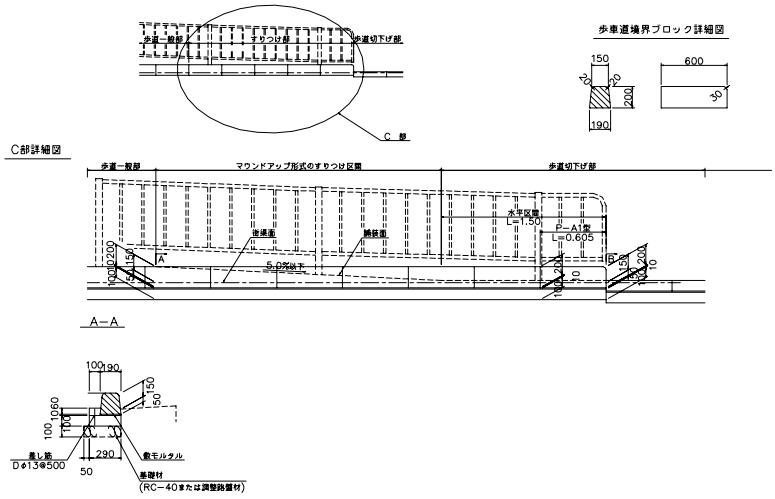

図面番号 1-3-3

10ヶ所当たり

名　称	規格・形状	算　式	単位	数　量
基礎材	RC-40又は調整路盤材	0.34×0.605×10	m^2	2.057
型　枠		(0.17＋0.10)×0.605×10	m^2	1.634
コンクリート	σck=18N/mm^2	(0.10×0.29＋0.07×0.10)×0.605×10	m^3	0.218
敷モルタル	1:3	0.19×0.605×10	m^2	1.150
コンクリートブロック	150/190×200×600	1×10	個	10.000
差し筋	Dφ13　L=150	0.15×0.995×12.1	kg	1.806
伸縮目地	目地板 t=10	0.10×0.29×0.605×10/10.0	m^2	0.018

算 式 根 拠 と な る 構 造 図
種 別 及 び 細 別　　：歩車道境界工 縁石 P－A2型(交差点、横断歩道)縮尺　1:60

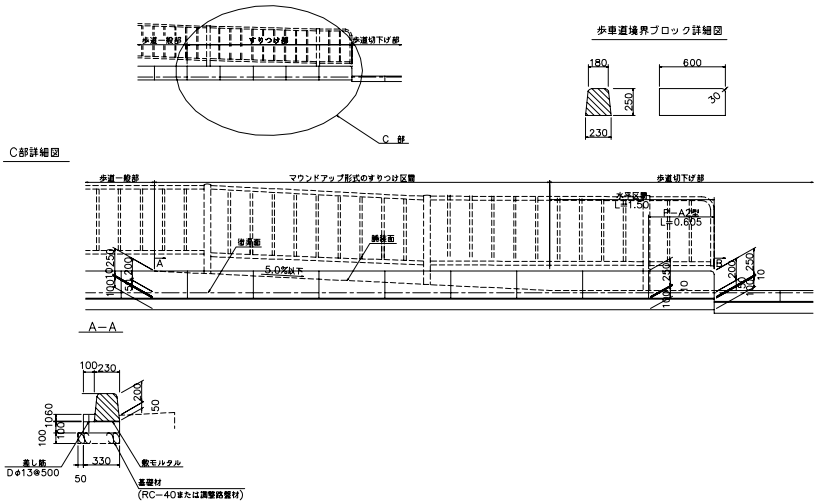

図面番号 1-3-4

10ヶ所当たり

名　称	規格・形状	算　　式	単 位	数 量
基 礎 材	RC-40又は調整路盤材	0.38×0.605×10	m^2	2.299
型　枠		(0.17＋0.10)×0.605×10	m^2	1.634
コンクリート	σck=18N/mm^2	(0.10×0.33＋0.07×0.10)×0.605×10	m^3	0.242
敷モルタル	1:3	0.23×0.605×10	m^2	1.392
コンクリートブロック	180/230×250×600	1×10	個	10.000
差 し 筋	Dφ13　L=150	0.15×0.995×12.1	kg	1.806
伸 縮 目 地	目地板　t=10	0.10×0.33×0.605×10/10.0	m^2	0.020

算式根拠となる構造図			
種別及び細別	：歩車道境界工 縁石 P－B1型(車両出入口部)	縮尺	1:60

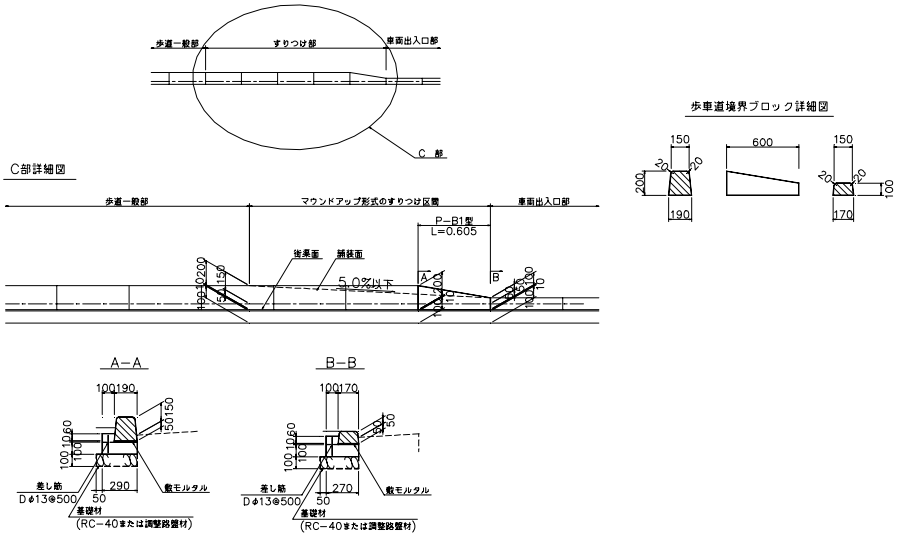

図面番号 1-3-5

10ヶ所当たり

名称	規格・形状	算式	単位	数量
基礎材	RC-40又は調整路盤材	(0.34＋0.32)×1/2×0.605×10	m^2	1.997
型枠		(0.17＋0.10)×0.605×10	m^2	1.634
コンクリート	σck=18N/mm^2	{0.10×(0.29＋0.27)×1/2＋0.07×0.10}×0.605×10	m^3	0.212
敷モルタル	1:3	(0.19＋0.17)×1/2×0.605×10	m^2	1.089
コンクリートブロック	150/(190～170)×(200～100)×600	1×10	個	10.000
差し筋	Dφ13 L=150	0.15×0.995×12.1	kg	1.806
伸縮目地	目地板 t=10	0.10×(0.29+0.27)×1/2×0.605×10/10.0	m^2	0.017

算式根拠となる構造図			
種別及び細別	：歩車道境界工 縁石 P－B2型(車両出入口部)	縮尺	1:60

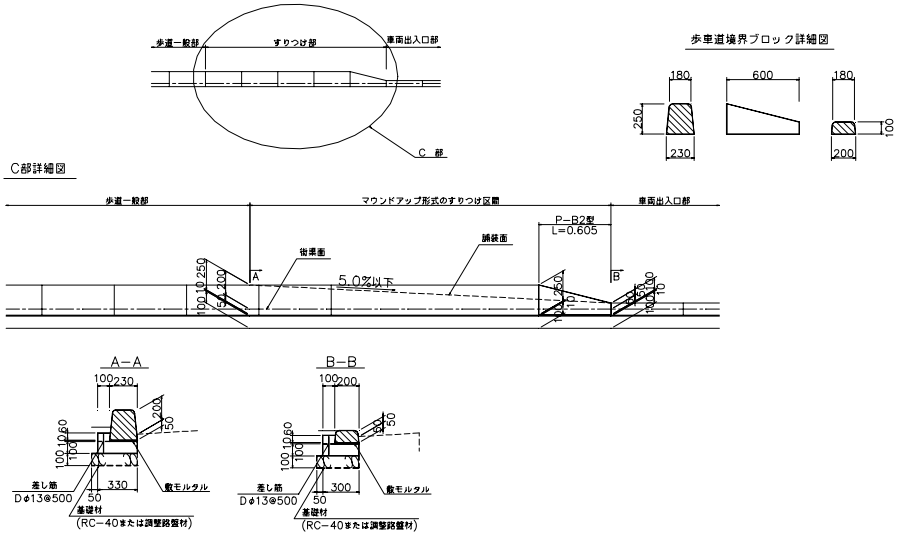

図面番号 1-3-6

10ヶ所当たり

名称	規格・形状	算式	単位	数量
基礎材	RC-40又は調整路盤材	(0.38＋0.35)×1/2×0.605×10	m^2	2.208
型枠		(0.17＋0.10)×0.605×10	m^2	1.634
コンクリート	σck=18N/mm^2	{0.10×(0.33＋0.30)×1/2＋0.07×0.10}×0.605×10	m^3	0.233
敷モルタル	1:3	(0.23＋0.20)×1/2×0.605×10	m^2	1.301
コンクリートブロック	180/(230～200)×(250～100)×600	1×10	個	10.000
差し筋	Dφ13 L=150	0.15×0.995×12.1	kg	1.806
伸縮目地	目地板 t=10	0.10×(0.33+0.30)×1/2×0.605×10/10.0	m^2	0.019

算式根拠となる構造図				
種別及び細別	：歩車道境界工 縁石 P-C1型(歩道幅員の狭い場合(2.5m未満))		縮尺	1:60

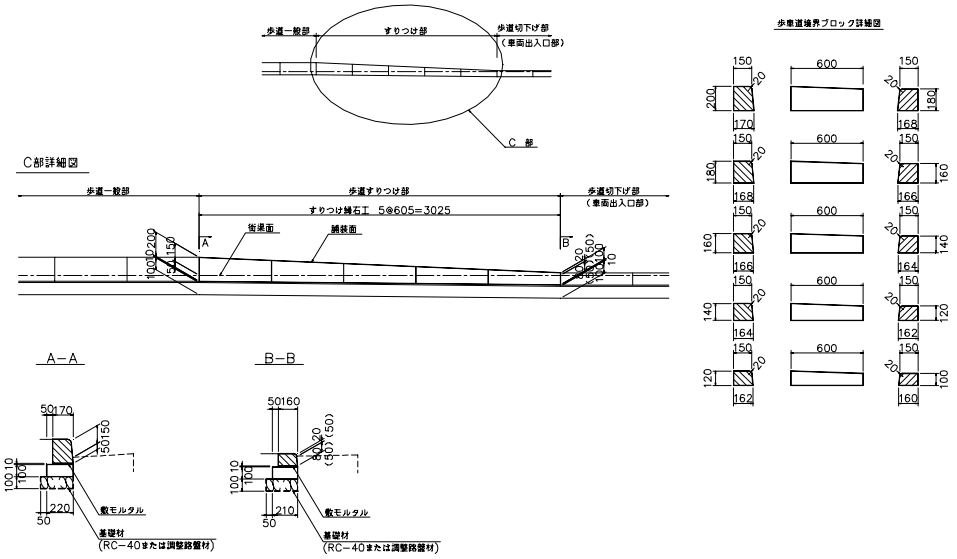

図面番号 1-3-7

1ヶ所当たり

名称	規格・形状	算式	単位	数量
基礎材	RC-40又は調整路盤材	(0.27＋0.26)×1/2×3.025	m^2	0.802
型枠		(0.10＋0.10)×3.025	m^2	0.605
コンクリート	σck=18N/mm^2	0.10×(0.22＋0.21)×1/2×3.025	m^3	0.065
敷モルタル	1:3	(0.17＋0.16)×1/2×3.025	m^2	0.499
コンクリートブロック	150/(170～168)×(200～180)×600	1	個	1.000
	150/(168～166)×(180～160)×600	1	個	1.000
	150/(166～164)×(160～140)×600	1	個	1.000
	150/(164～162)×(140～120)×600	1	個	1.000
	150/(162～160)×(120～100)×600	1	個	1.000
伸縮目地	目地板 t=10		m^2	

算式根拠となる構造図		
種別及び細別	：歩車道境界工 縁石 P-C2型(歩道幅員の狭い場合(2.5m未満	縮尺 1:60

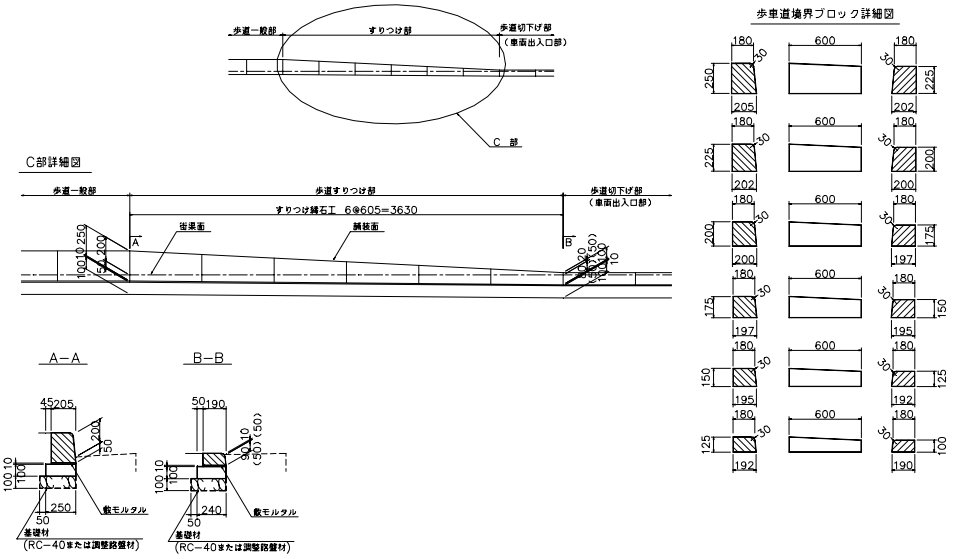

図面番号 1-3-8

1ヶ所当たり

名称	規格・形状	算式	単位	数量
基礎材	RC-40又は調整路盤材	(0.30＋0.29)×1/2×3.63	m^2	1.071
型枠		(0.10＋0.10)×3.63	m^2	0.726
コンクリート	σck=18N/mm^2	0.10×(0.25＋0.24)×1/2×3.63	m^3	0.074
敷モルタル	1:3	(0.205＋0.19)×1/2×3.63	m^2	0.597
コンクリートブロック	180/(205～202)×(250～225)×600	1	個	1.000
	180/(202～200)×(225～200)×600	1	個	1.000
	180/(200～197)×(200～175)×600	1	個	1.000
	180/(197～195)×(175～150)×600	1	個	1.000
	180/(195～192)×(150～125)×600	1	個	1.000
	180/(192～190)×(125～100)×600	1	個	1.000
伸縮目地	目地板 t=10		m^2	

算 式 根 拠 と な る 構 造 図
種 別 及 び 細 別　　：歩車道境界工 縁石 P－UD1型(車両出入口部)　縮尺　1:60

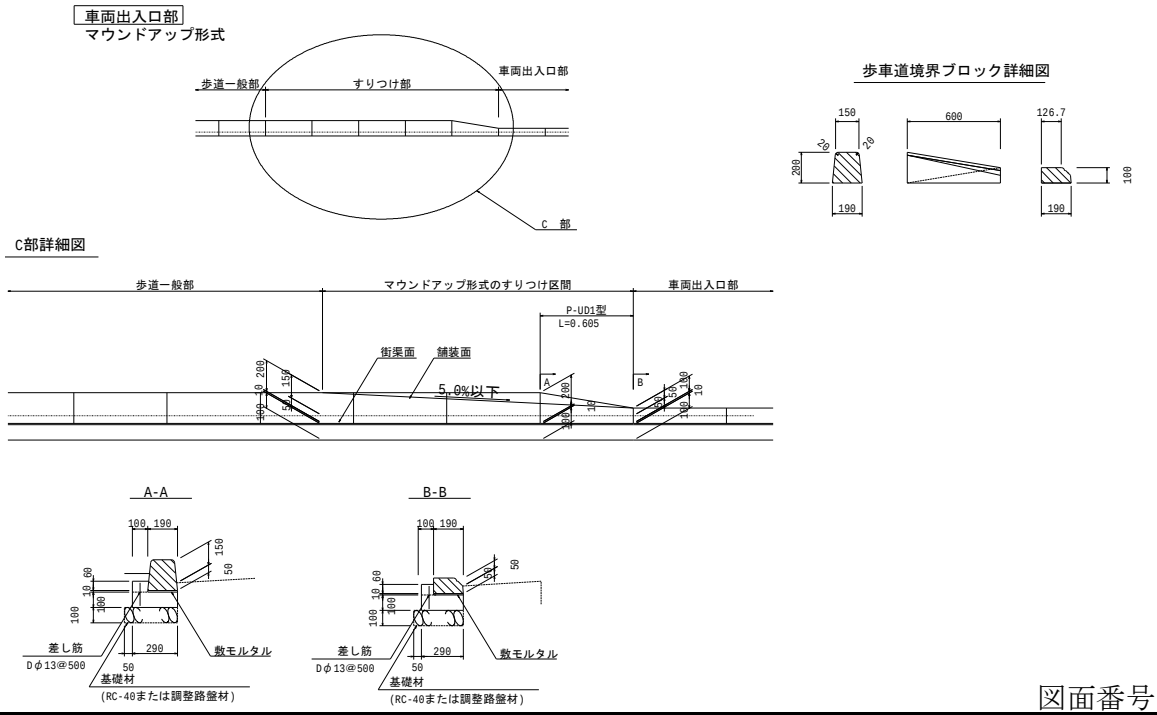

図面番号 1-3-9

10ヶ所当たり

名　称	規格・形状	算　　式	単 位	数　量
基 礎 材	RC-40又は調整路盤材	0.34×0.605×10	m^2	2.057
型　枠		(0.17＋0.10)×0.605×10	m^2	1.634
コンクリート	σck=18N/mm^2	(0.10×0.29＋0.07×0.10)×0.605×10	m^3	0.218
敷モルタル	1:3	0.19×0.605×10	m^2	1.150
ｺﾝｸﾘｰﾄﾌﾞﾛｯｸ	(126.7～150)/190×(200～100)×600	1×10	個	10.000
差 し 筋	Dφ13　L=150	0.15×0.995×12.1	kg	1.806
伸縮目地	目地板　t=10	0.10×0.29×0.605×10/10.0	m^2	0.018

算 式 根 拠 と な る 構 造 図
種 別 及 び 細 別　　：歩車道境界工 縁石 P－UD2型(車両出入口部)　縮尺　1:60

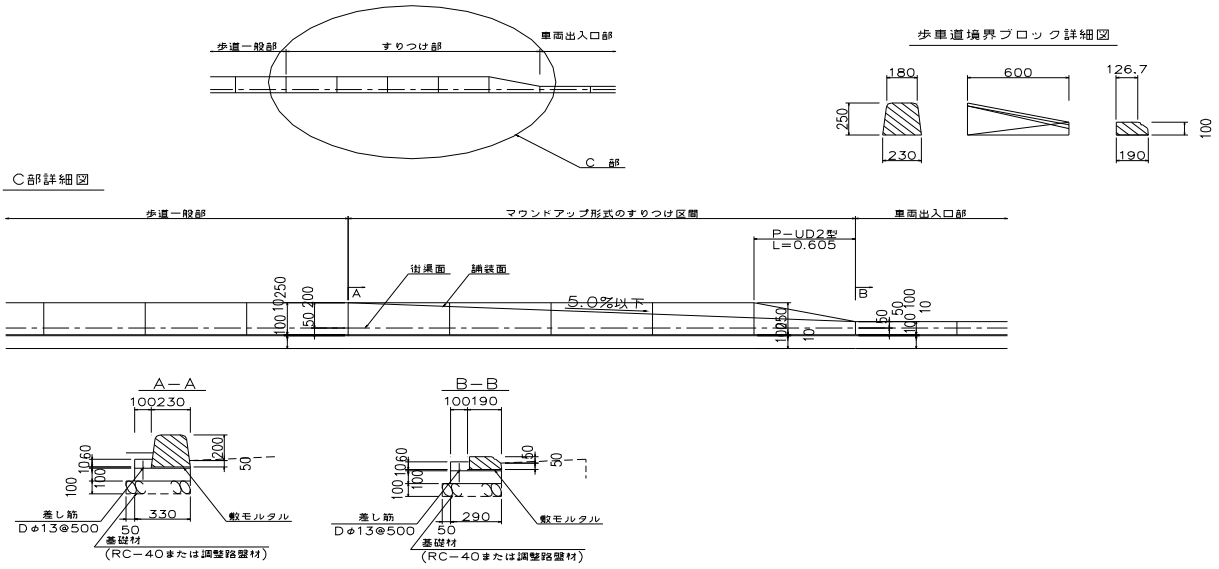

10ヶ所当たり

名　称	規格・形状	算　　式	単 位	数　量
基 礎 材	RC-40又は調整路盤材	(0.38＋0.34)×1/2×0.605×10	m^2	2.178
型　枠		(0.17＋0.10)×0.605×10	m^2	1.634
コンクリート	σck=18N/mm^2	{0.10×(0.33＋0.29)×1/2＋0.07×0.10}×0.605×10	m^3	0.230
敷モルタル	1:3	(0.23＋0.19)×1/2×0.605×10	m^2	1.271
コンクリートブロック	(126.7～180)/(190～230)×(100～250)×600	1×10	個	10.000
差 し 筋	Dφ13　L=150	0.15×0.995×12.1	kg	1.806
伸 縮 目 地	目地板　t=10	0.10×(0.33+0.29)×1/2×0.605×10/10.0	m^2	0.019

算式根拠となる構造図				
種別及び細別　：歩車道境界工 街渠 A－1型(一般部、車両出入口部)			縮尺	1:20

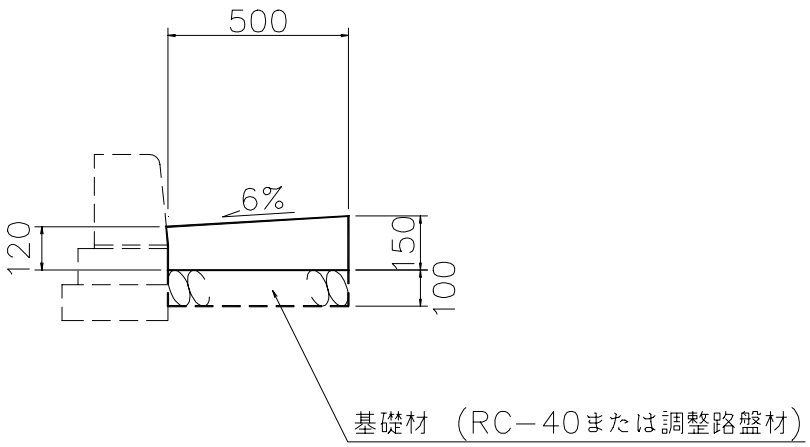

図面番号 1-4-1

10m当たり

名称	規格・形状	算式	単位	数量
基礎材	RC-40又は調整路盤材	0.50×10.0	m^2	5.000
型枠		0.15×10.0	m^2	1.500
コンクリート	σck=18N/mm^2	{0.50×(0.15＋0.12)×1/2}×10.0	m^3	0.675
伸縮目地	目地板 t=10	0.50×(0.15＋0.12)×1/2	m^2	0.068

算式根拠となる構造図			
種別及び細別	：歩車道境界工 街渠 B－1型(歩道切下げ部)	縮尺	1:20

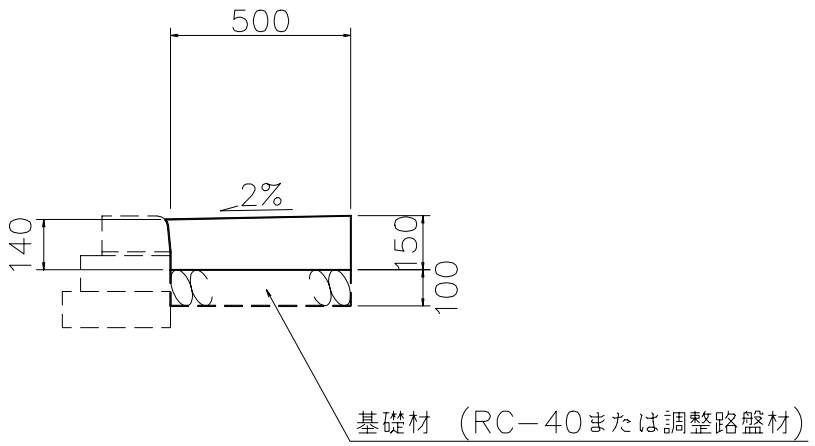

図面番号 1-4-1

10m当たり

名称	規格・形状	算式	単位	数量
基礎材	RC-40又は調整路盤材	0.50×10.0	m^2	5.000
型枠		0.15×10.0	m^2	1.500
コンクリート	σck=18N/mm^2	{0.50×(0.15＋0.14)×1/2}×10.0	m^3	0.725
伸縮目地	目地板 t=10	0.50×(0.15＋0.14)×1/2	m^2	0.073

算式根拠となる構造図			
種別及び細別	：歩車道境界工 街渠 C－1型(すりつけ部)	縮尺	1:20

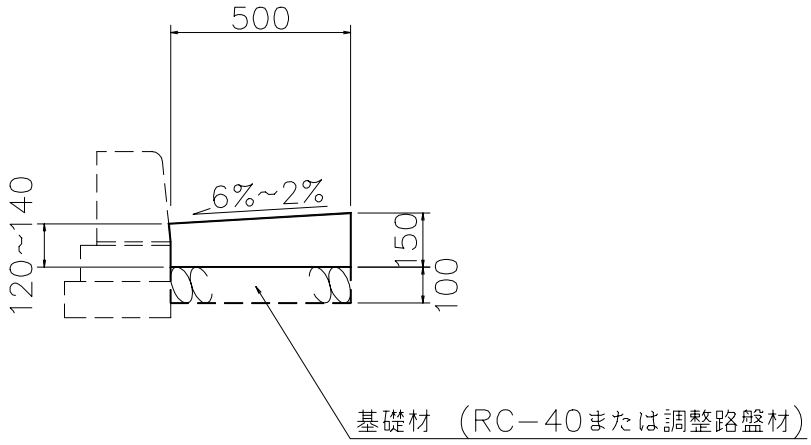

図面番号 1-4-1

1．5m当たり

名称	規格・形状	算式	単位	数量
基礎材	RC-40又は調整路盤材	0.50×1.5	m^2	0.750
型枠		0.15×1.5	m^2	0.225
コンクリート	σck=18N/mm^2	{0.50×(0.15＋(0.12+0.14)×1/2)×1/2}×1.5	m^3	0.105
伸縮目地	目地板 t=10		m^2	

算式根拠となる構造図				
種別及び細別　：歩車道境界工 街渠 A－2型(一般部、車両出入口部) 縮尺 1:20				

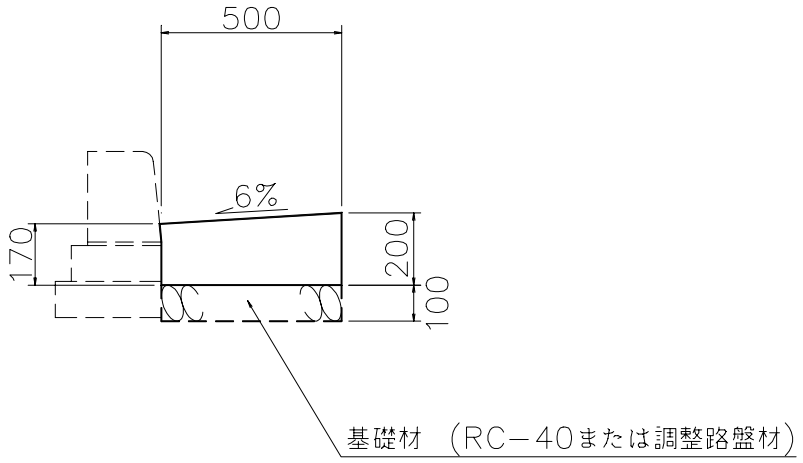

図面番号 1-4-2

10m当たり

名称	規格・形状	算式	単位	数量
基礎材	RC-40又は調整路盤材	0.50×10.0	m^2	5.000
型枠		0.20×10.0	m^2	2.000
コンクリート	σck=18N/mm^2	{0.50×(0.20＋0.17)×1/2}×10.0	m^3	0.925
伸縮目地	目地板 t=10	0.50×(0.20＋0.17)×1/2	m^2	0.093

算式根拠となる構造図			
種別及び細別	：歩車道境界工 街渠 B－2型(歩道切下げ部)	縮尺	1:20

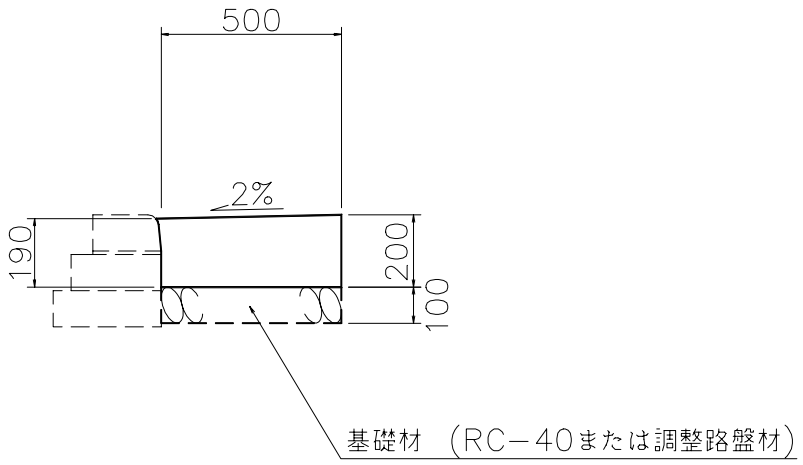

図面番号 1-4-2

10m当たり

名称	規格・形状	算式	単位	数量
基礎材	RC-40又は調整路盤材	0.50×10.0	m^2	5.000
型枠		0.20×10.0	m^2	2.000
コンクリート	σck=18N/mm^2	{0.50×(0.20＋0.19)×1/2}×10.0	m^3	0.975
伸縮目地	目地板 t=10	0.50×(0.20＋0.19)×1/2	m^2	0.098

算式根拠となる構造図			
種別及び細別	：歩車道境界工 街渠 C－2型(すりつけ部)	縮尺	1:20

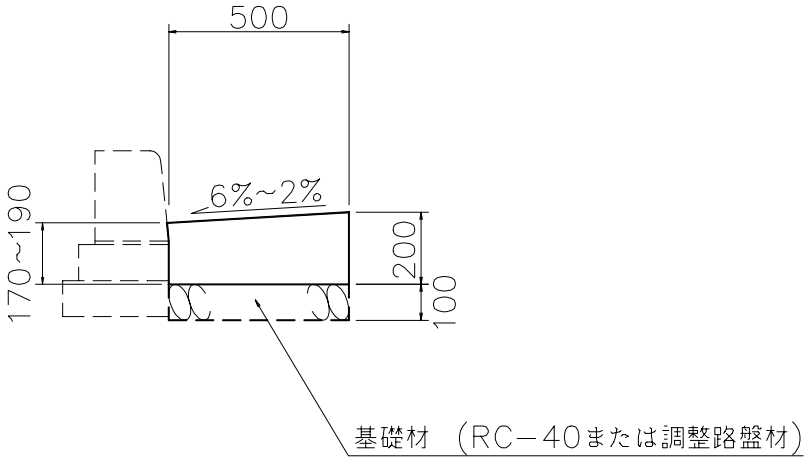

図面番号 1-4-2

1．5m当たり

名称	規格・形状	算式	単位	数量
基礎材	RC-40又は調整路盤材	0.50×1.5	m^2	0.750
型枠		0.20×1.5	m^2	0.300
コンクリート	σck=18N/mm^2	{0.50×(0.20＋(0.17+0.19)×1/2)×1/2}×1.5	m^3	0.143
伸縮目地	目地板 t=10		m^2	

算式根拠となる構造図				
種別及び細別　：歩車道境界工 街渠 A－3型(一般部、車両出入口部) 縮尺 1:20				

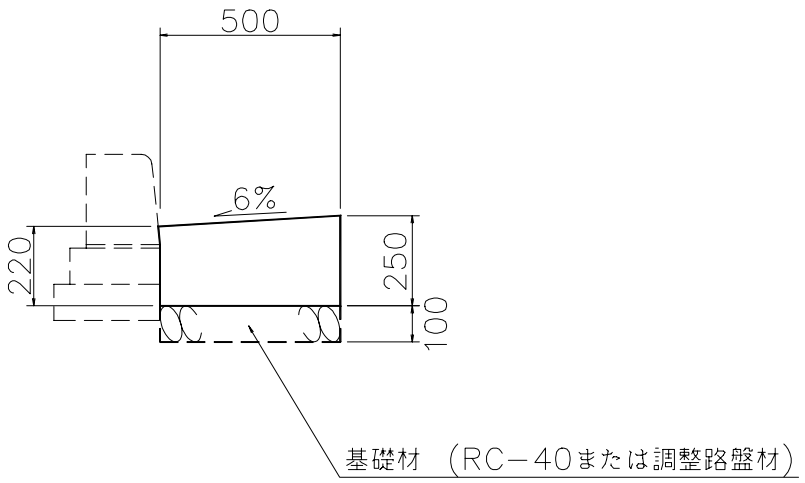

図面番号 1-4-3

10m当たり

名称	規格・形状	算式	単位	数量
基礎材	RC-40又は調整路盤材	0.50×10.0	m^2	5.000
型枠		0.25×10.0	m^2	2.500
コンクリート	σck=18N/mm^2	{0.50×(0.25＋0.22)×1/2}×10.0	m^3	1.175
伸縮目地	目地板 t=10	0.50×(0.25＋0.22)×1/2	m^2	0.118

算式根拠となる構造図			
種別及び細別	：歩車道境界工 街渠 B－3型(歩道切下げ部)	縮尺	1:20

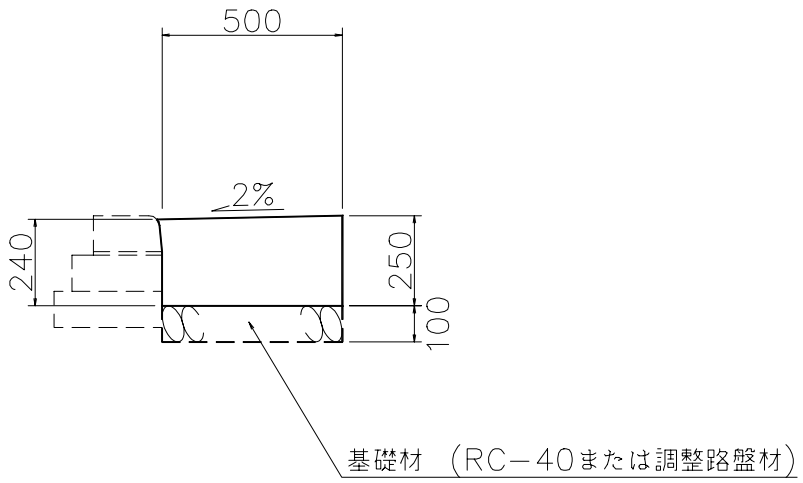

図面番号 1-4-3

10m当たり

名称	規格・形状	算式	単位	数量
基礎材	RC-40又は調整路盤材	0.50×10.0	m^2	5.000
型枠		0.25×10.0	m^2	2.500
コンクリート	σck=18N/mm^2	{0.50×(0.25＋0.24)×1/2}×10.0	m^3	1.225
伸縮目地	目地板 t=10	0.50×(0.25＋0.24)×1/2	m^2	0.123

算式根拠となる構造図			
種別及び細別	：歩車道境界工 街渠 C－3型(すりつけ部)	縮尺	1:20

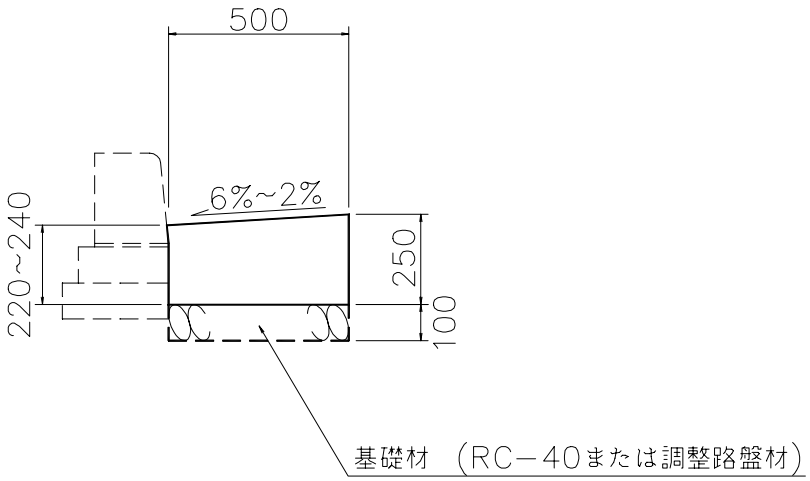

図面番号 1-4-3

1．5m当たり

名称	規格・形状	算式	単位	数量
基礎材	RC-40又は調整路盤材	0.50×1.5	m^2	0.750
型枠		0.25×1.5	m^2	0.375
コンクリート	σck=18N/mm^2	{0.50×(0.25＋(0.22+0.24)×1/2)×1/2}×1.5	m^3	0.180
伸縮目地	目地板 t=10		m^2	

算式根拠となる構造図			
種別及び細別	：歩車道境界工 街渠 C－3型(すりつけ部)	縮尺	1:20

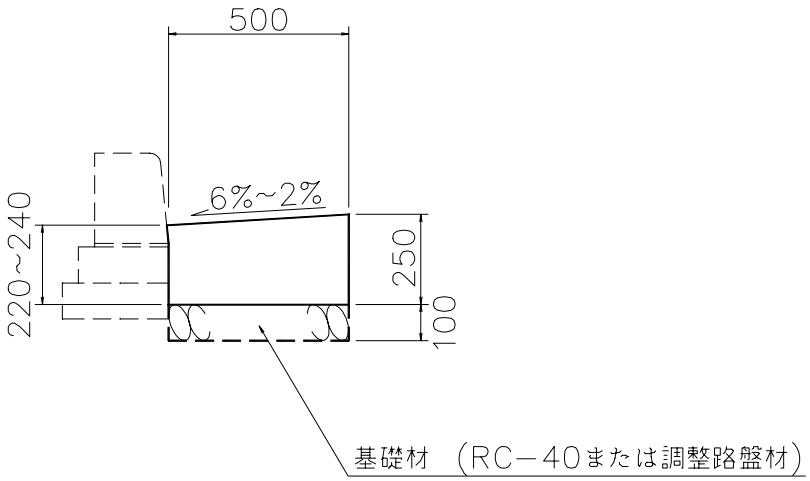

図面番号 1-4-3

1．5m当たり

名称	規格・形状	算式	単位	数量
基礎材	RC-40又は調整路盤材	0.50×1.5	m^2	0.750
型枠		0.25×1.5	m^2	0.375
コンクリート	σck=18N/mm^2	{0.50×(0.25＋(0.22+0.24)×1/2)×1/2}×1.5	m^3	0.180
伸縮目地	目地板 t=10		m^2	

算 式 根 拠 と な る 構 造 図

種 別 及 び 細 別　　：歩車道境界工 特殊エプロン PGF515-A型　　縮尺　1:20

寸 法 表

記号＼タイプ	A型	B型	C型
H	150	200	250
a1	150	180	180
a2	15	20	25
a3	30	45	45
a4	665	700	705
a5	151.3	160	161.3
R	20	30	30

A，B交通の場合

PGF515−A,B,C型

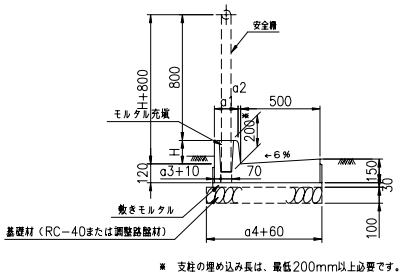

※ 支柱の埋め込み長は、最低200mm以上必要です。

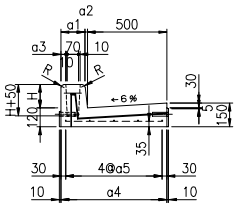

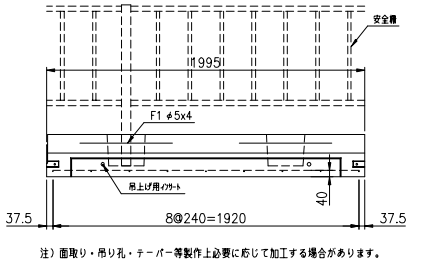

注）面取り・吊り孔・テーパー等製作上必要に応じて加工する場合があります。

図面番号 1-5-1

10m当たり

名　称	規格・形状	算　　式	単 位	数 量
基 礎 材	RC-40又は調整路盤材	(0.665＋0.06)×10.0	m^2	7.250
敷モルタル	σck=18N/mm2 t=30	(0.665+0.01+0.01)×10.0	m^2	6.850
特殊エプロン	L=2000	10.0／2.0	m^2	5.000

算 式 根 拠 と な る 構 造 図		
種 別 及 び 細 別	：歩車道境界工 特殊エプロン PGF515-B型	縮尺 1:20

寸 法 表

記号＼タイプ	A型	B型	C型
H	150	200	250
a_1	150	180	180
a_2	15	20	25
a_3	30	45	45
a_4	665	700	705
a_5	151.3	160	161.3
R	20	30	30

A，B交通の場合

PGF515−A,B,C型

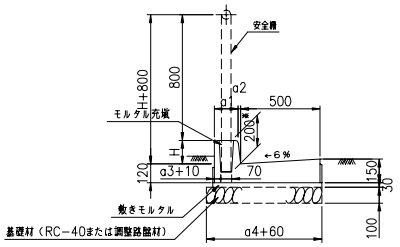

※ 支柱の埋め込み長は、最低200mm以上必要です。

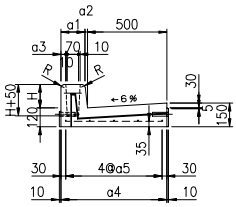

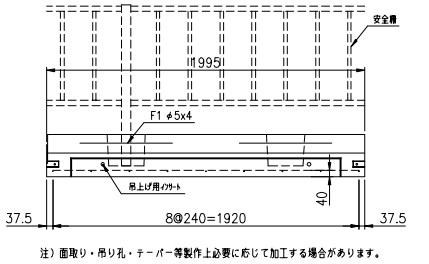

注）面取り・吊り孔・テーパー等製作上必要に応じて加工する場合があります。

図面番号 1-5-1

10m当たり

名 称	規格・形状	算 式	単 位	数 量
基 礎 材	RC-40又は調整路盤材	(0.700＋0.06)×10.0	m^2	7.600
敷モルタル	σck=18N/mm2 t=30	(0.700+0.01+0.01)×10.0	m^2	7.200
特殊エプロン	L=2000	10.0／2.0	m^2	5.000

算 式 根 拠 と な る 構 造 図		
種 別 及 び 細 別	：歩車道境界工 特殊エプロン PGF515-C型	縮尺 1:20

寸 法 表

記号＼タイプ	A型	B型	C型
H	150	200	250
a_1	150	180	180
a_2	15	20	25
a_3	30	45	45
a_4	665	700	705
a_5	151.3	160	161.3
R	20	30	30

A，B交通の場合

PGF515−A,B,C型

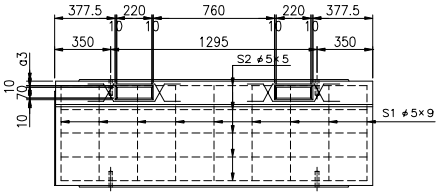

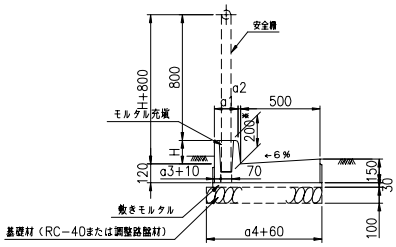

※ 支柱の埋め込み長は、最低200mm以上必要です。

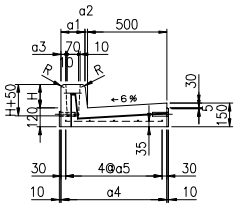

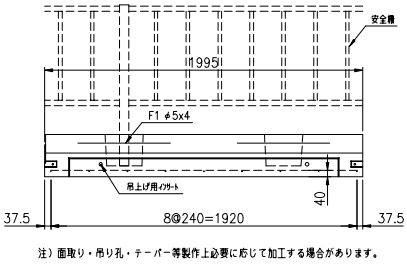

注）面取り・吊り孔・テーパー等製作上必要に応じて加工する場合があります。

図面番号 1-5-1

10m当たり

名 称	規格・形状	算 式	単 位	数 量
基 礎 材	RC-40又は調整路盤材	(0.705＋0.06)×10.0	m^2	7.650
敷モルタル	σck=18N/mm2 t=30	(0.705+0.01+0.01)×10.0	m^2	7.250
特殊エプロン	L=2000	10.0／2.0	m^2	5.000

算式根拠となる構造図		
種別及び細別	：歩車道境界工 特殊エプロン PGF520-A型	縮尺 1:20

寸法表

記号＼タイプ	A型	B型	C型
H	150	200	250
a_1	150	180	180
a_2	15	20	25
a_3	30	45	45
a_4	665	700	705
a_5	151.3	160	161.3
R	20	30	30

C交通の場合

PGF520−A,B,C型

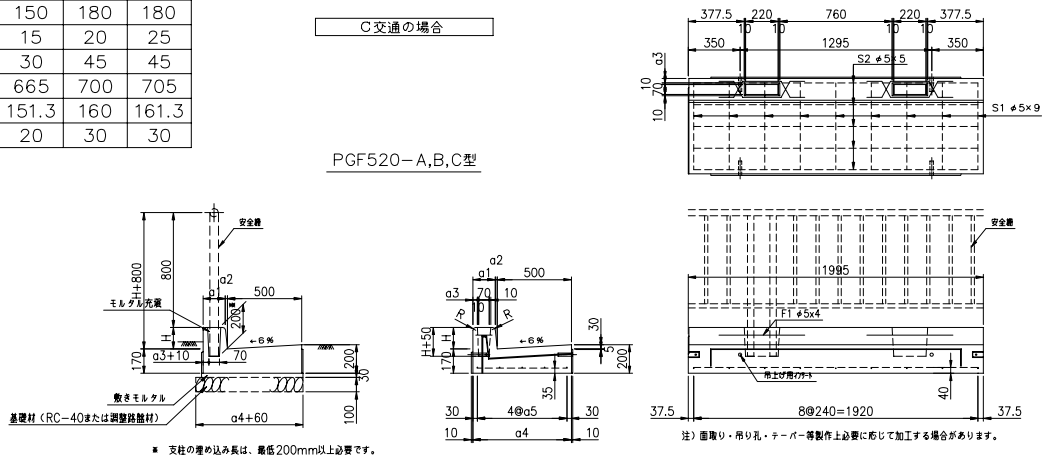

図面番号 1-5-2

10m当たり

名称	規格・形状	算式	単位	数量
基礎材	RC-40又は調整路盤材	(0.665＋0.06)×10.0	m^2	7.250
敷モルタル	σck=18N/mm2 t=30	(0.665+0.01+0.01)×10.0	m^2	6.850
特殊エプロン	L=2000	10.0／2.0	m^2	5.000

算式根拠となる構造図		
種別及び細別	：歩車道境界工 特殊エプロン PGF520-B型	縮尺 1:20

寸法表

記号＼タイプ	A型	B型	C型
H	150	200	250
a_1	150	180	180
a_2	15	20	25
a_3	30	45	45
a_4	665	700	705
a_5	151.3	160	161.3
R	20	30	30

C交通の場合

PGF520－A,B,C型

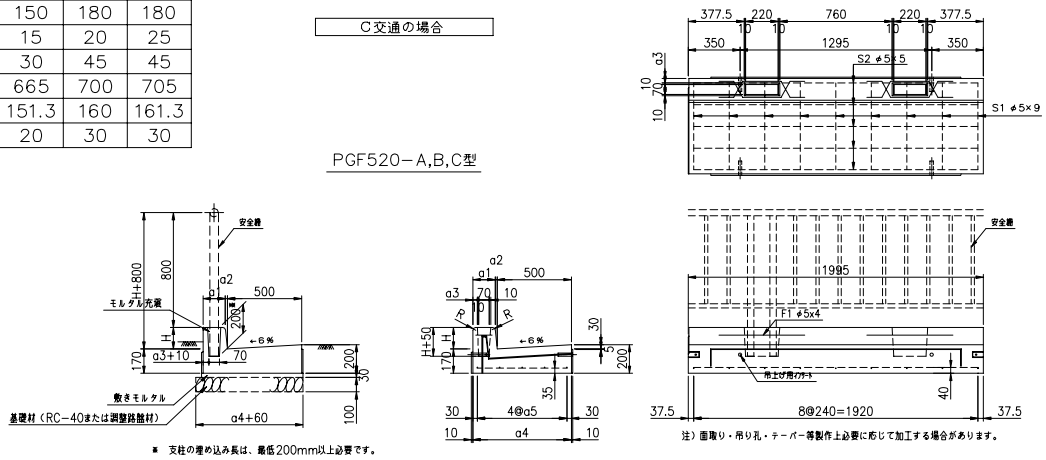

図面番号 1-5-2

10m当たり

名称	規格・形状	算式	単位	数量
基礎材	RC-40又は調整路盤材	(0.700＋0.06)×10.0	m^2	7.600
敷モルタル	σck=18N/mm2 t=30	(0.700+0.01+0.01)×10.0	m^2	7.200
特殊エプロン	L=2000	10.0／2.0	m^2	5.000

算式根拠となる構造図		
種別及び細別	：歩車道境界工 特殊エプロン PGF520-C型	縮尺 1:20

寸法表

記号＼タイプ	A型	B型	C型
H	150	200	250
a_1	150	180	180
a_2	15	20	25
a_3	30	45	45
a_4	665	700	705
a_5	151.3	160	161.3
R	20	30	30

C交通の場合

PGF520−A,B,C型

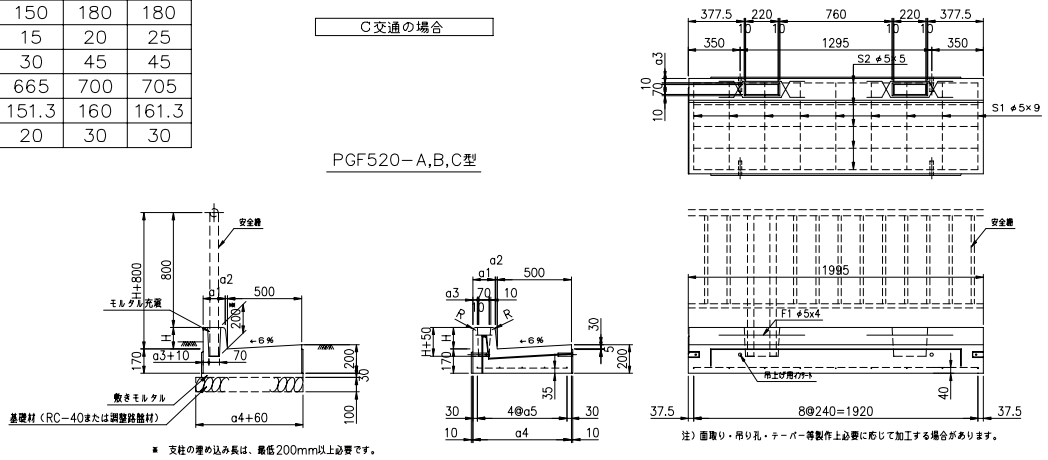

図面番号 1-5-2

10m当たり

名称	規格・形状	算式	単位	数量
基礎材	RC-40又は調整路盤材	(0.705＋0.06)×10.0	m^2	7.650
敷モルタル	σck=18N/mm2 t=30	(0.705+0.01+0.01)×10.0	m^2	7.250
特殊エプロン	L=2000	10.0／2.0	m^2	5.000

算式根拠となる構造図		
種別及び細別	：歩車道境界工 特殊エプロン PGF525-A型	縮尺 1:20

寸法表

記号＼タイプ	A型	B型	C型
H	150	200	250
a_1	150	180	180
a_2	15	20	25
a_3	30	45	45
a_4	665	700	705
a_5	151.3	160	161.3
R	20	30	30

D交通の場合

PGF525−A,B,C型

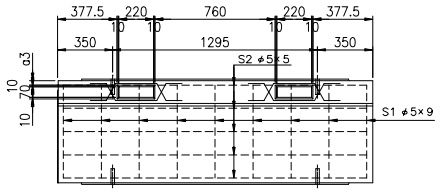

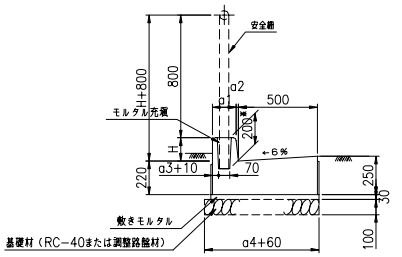

※ 支柱の埋め込み長は、最低200mm以上必要です。

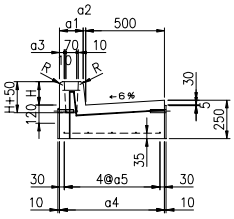

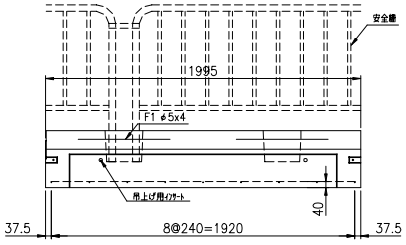

注）面取り・吊り孔・テーパー等製作上必要に応じて加工する場合があります。

図面番号 1-5-3

10m当たり

名称	規格・形状	算式	単位	数量
基礎材	RC-40又は調整路盤材	(0.665＋0.06)×10.0	m^2	7.250
敷モルタル	σck=18N/mm2 t=30	(0.665+0.01+0.01)×10.0	m^2	6.850
特殊エプロン	L=2000	10.0／2.0	m^2	5.000

算式根拠となる構造図		
種別及び細別	：歩車道境界工 特殊エプロン PGF525-B型	縮尺 1:20

寸法表

記号＼タイプ	A型	B型	C型
H	150	200	250
a_1	150	180	180
a_2	15	20	25
a_3	30	45	45
a_4	665	700	705
a_5	151.3	160	161.3
R	20	30	30

D交通の場合

PGF525−A,B,C型

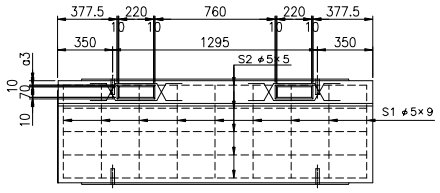

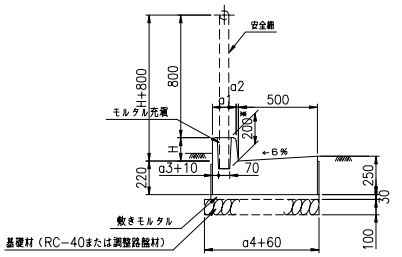

＊ 支柱の埋め込み長は、最低200mm以上必要です。

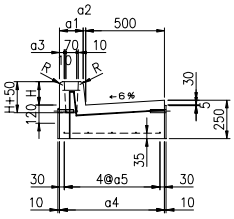

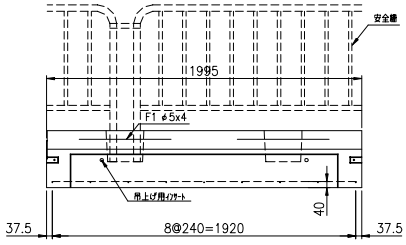

注）面取り・吊り孔・テーパー等製作上必要に応じて加工する場合があります。

図面番号 1-5-3

10m当たり

名称	規格・形状	算式	単位	数量
基礎材	RC-40又は調整路盤材	(0.700＋0.06)×10.0	m^2	7.600
敷モルタル	σck=18N/mm2 t=30	(0.700+0.01+0.01)×10.0	m^2	7.200
特殊エプロン	L=2000	10.0／2.0	m^2	5.000

算式根拠となる構造図		
種別及び細別	：歩車道境界工 特殊エプロン PGF525-C型	縮尺 1:20

寸法表

記号＼タイプ	A型	B型	C型
H	150	200	250
a_1	150	180	180
a_2	15	20	25
a_3	30	45	45
a_4	665	700	705
a_5	151.3	160	161.3
R	20	30	30

D交通の場合

PGF525−A,B,C型

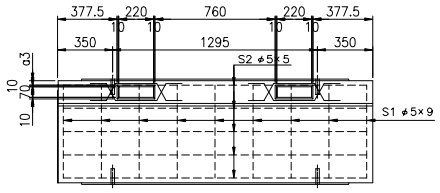

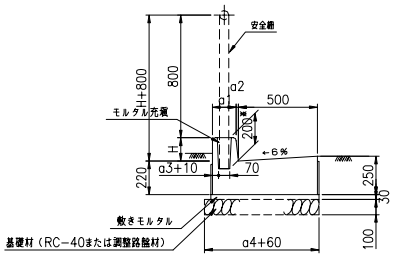

※ 支柱の埋め込み長は、最低200mm以上必要です。

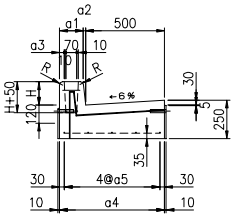

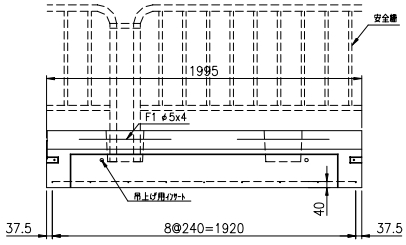

注）面取り・吊り孔・テーパー等製作上必要に応じて加工する場合があります。

図面番号 1-5-3

10m当たり

名称	規格・形状	算式	単位	数量
基礎材	RC-40又は調整路盤材	(0.705＋0.06)×10.0	m^2	7.650
敷モルタル	σck=18N/mm2 t=30	(0.705+0.01+0.01)×10.0	m^2	7.250
特殊エプロン	L=2000	10.0／2.0	m^2	5.000

算 式 根 拠 と な る 構 造 図

種 別 及 び 細 別　　:境界工 境界 Q型(中央分離帯切下げ部)　　縮尺　1:20

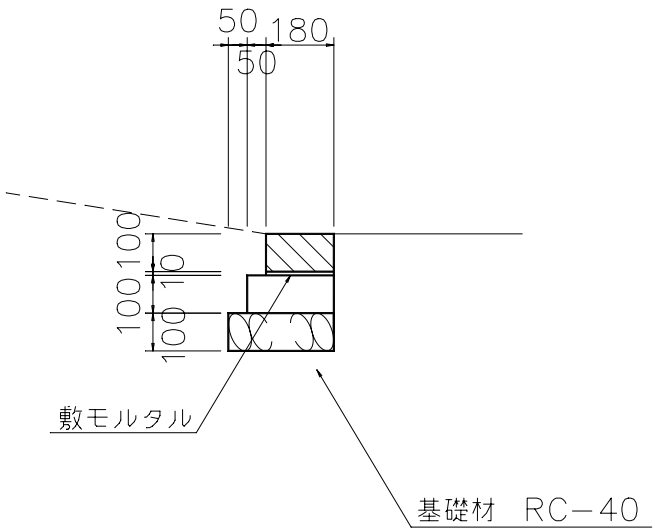

ブロック詳細図

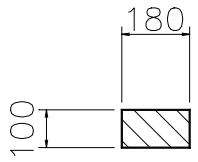

図面番号 2-1-1

10m当たり

名　称	規格・形状	算　式	単 位	数 量
基 礎 材	RC-40又は調整路盤材	0.28×10.0	m^2	2.800
型　枠		0.10×2×10.0	m^2	2.000
コンクリート	σck=18N/mm^2	0.10×0.23×10.0	m^3	0.230
敷モルタル	1:3	0.18×10.0	m^2	1.800
コンクリートブロック	180/180×100×600	10.0/0.605	個	16.529

算式根拠となる構造図		
種別及び細別　　：境界工 官民境界 A型		縮尺　1:10

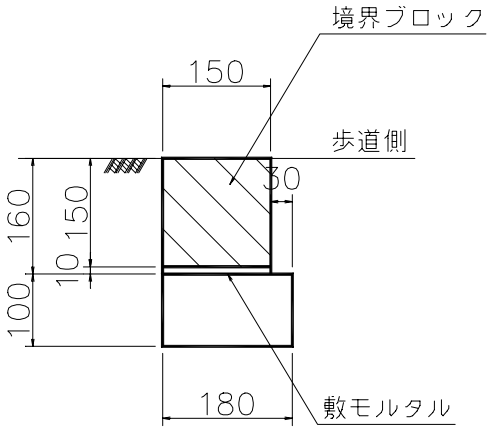

図面番号 2-2-1

10m当たり

名　称	規格・形状	算　式	単位	数　量
型　枠		0.10×2×10.0	m^2	2.000
コンクリート	σck=18N/mm^2	0.10×0.18×10.0	m^3	0.180
敷モルタル	1:3	0.15×10.0	m^2	1.500
コンクリートブロック	150/150×150×600	10.0/0.605	個	16.529

算式根拠となる構造図			
種別及び細別	：境界工 官民境界 B1型	縮尺	1:10

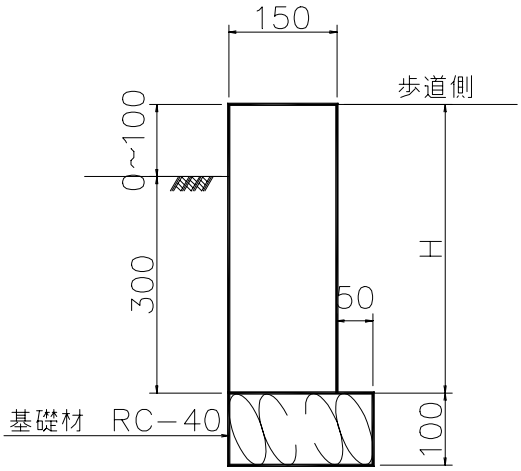

図面番号 2-2-1

10m当たり

名称	規格・形状	算式	単位	数量
B1型(H=300)				
基礎材	RC-40又は調整路盤材	0.20×10.0	m^2	2.000
型枠		0.30×2×10.0	m^2	6.000
コンクリート	σck=18N/mm^2	0.30×0.15×10.0	m^3	0.450
伸縮目地	目地板 t=10	0.30×0.15	m^2	0.045
B1型(H=400)				
基礎材	RC-40又は調整路盤材	0.20×10.0	m^2	2.000
型枠		0.40×2×10.0	m^2	8.000
コンクリート	σck=18N/mm^2	0.40×0.15×10.0	m^3	0.600
伸縮目地	目地板 t=10	0.40×0.15	m^2	0.060

算式根拠となる構造図			
種別及び細別	：境界工 官民境界 B2型(H≦500)	縮尺	1:10

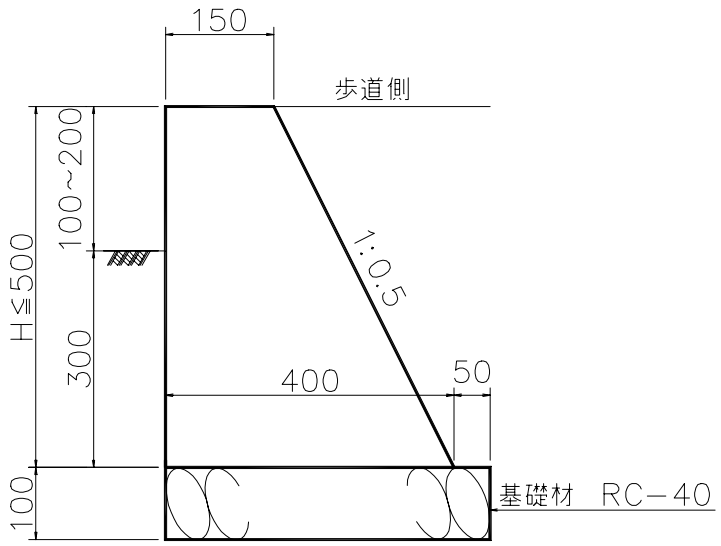

図面番号 2-2-1

10m当たり

名称	規格・形状	算式	単位	数量
基礎材	RC-40又は調整路盤材	0.45×10.0	m^2	4.500
型枠		$(0.50+\sqrt{(0.50^2+0.25^2)})\times10.0$	m^2	10.590
コンクリート	$\sigma ck=18N/mm^2$	0.50×(0.15＋0.40)×1/2×10.0	m^3	1.375
伸縮目地	目地板 t=10	0.50×(0.15＋0.40)×1/2	m^2	0.138

算 式 根 拠 と な る 構 造 図				
種 別 及 び 細 別	：植樹帯工 植樹帯根固め 植樹帯根固めブロック		縮尺	1:10

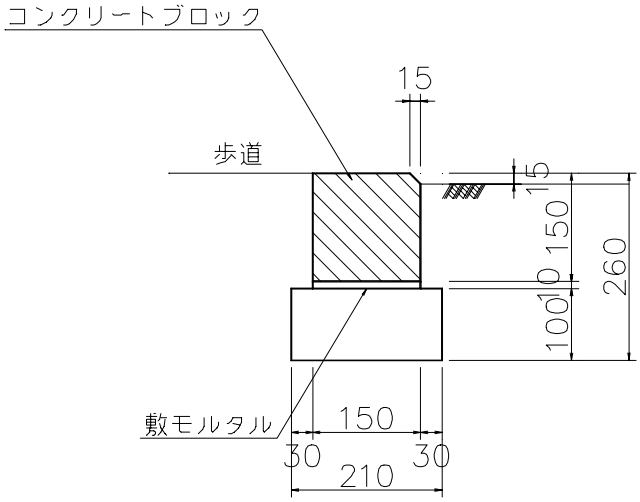

図面番号 3-1-1

10m当たり

名　称	規格・形状	算　　式	単 位	数　量
型　枠		0.10×2×10.0	m^2	2.000
コンクリート	σck=18N/mm^2	0.10×0.21×10.0	m^3	0.210
敷モルタル	1:3	0.15×10.0	m^2	1.500
コンクリートブロック	150/150×150×600	10.0/0.605	個	16.529

算 式 根 拠 と な る 構 造 図				
種 別 及 び 細 別	：コンクリートブロック舗装工 歩道舗装 一般部		縮尺	1:10

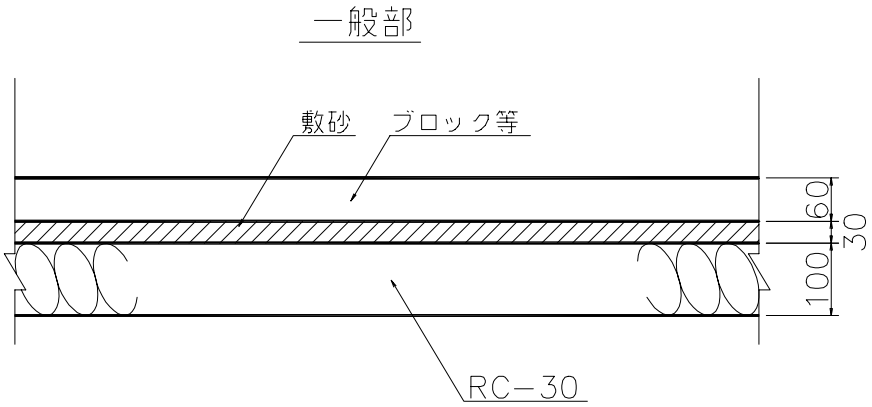

図面番号 4-1-1

10m^{2}当たり

名　称	規格・形状	算　式	単 位	数 量
ブロック等		10.0	m^2	10.000
敷　砂		10.0	m^2	10.000
RC−30		10.0	m^2	10.000

算 式 根 拠 と な る 構 造 図			
種 別 及 び 細 別	:コンクリートブロック舗装工 歩道舗装 乗入部	縮尺	1:20

乗入部

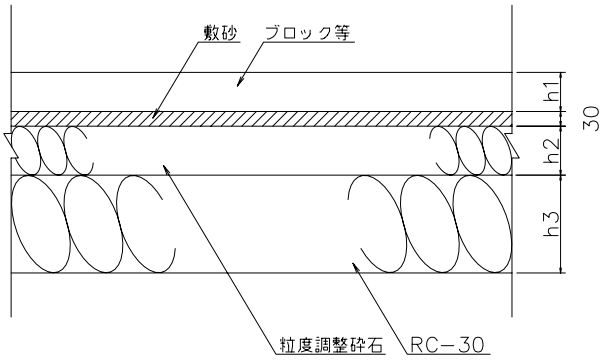

乗入部寸法表

種 別	車 種	寸法表		
		h1	h2	h3
Ⅰ 種	乗用・小型貨物自動車	80	——	250
Ⅱ 種	普通貨物自動車	80	100	200
Ⅲ 種	大型及中型貨物自動車	80	200	250

図面番号 4-1-1

$10m^2$ 当たり

名 称	規格・形状	算 式	単 位	数 量
Ⅰ 種				
ブロック等		10.0	m^2	10.000
敷 砂	t=3cm	10.0	m^2	10.000
ＲＣ－３０	t=25cm	10.0	m^2	10.000
Ⅱ 種				
ブロック等		10.0	m^2	10.000
敷 砂	t=3cm	10.0	m^2	10.000
粒度調整砕石	t=10cm	10.0	m^2	10.000
ＲＣ－３０	t=20cm	10.0	m^2	10.000
Ⅲ 種				
ブロック等		10.0	m^2	10.000
敷 砂	t=3cm	10.0	m^2	10.000
粒度調整砕石	t=20cm	10.0	m^2	10.000
ＲＣ－３０	t=25cm	10.0	m^2	10.000

算 式 根 拠 と な る 構 造 図				
種 別 及 び 細 別	:視覚障害者誘導用ブロック工 視覚障害者誘導用ブロック 一般部		縮尺	1:20

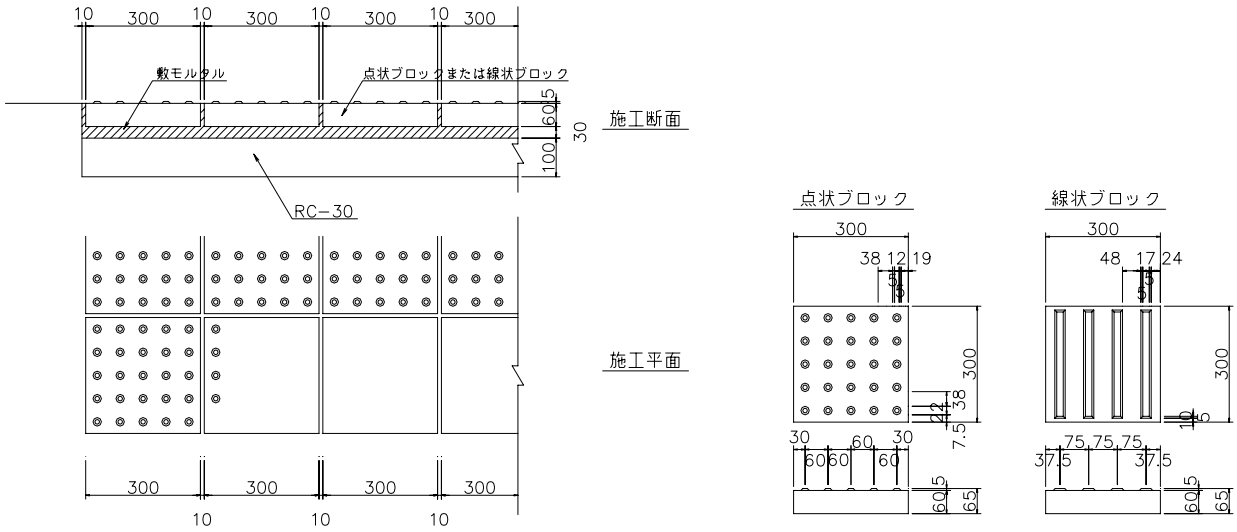

図面番号 4-2-1

10m^{2}当たり

名 称	規格・形状	算 式	単 位	数 量
点状ブロック (線状ブロック)	300×300×65	10.0/0.31^2	枚	104.06
敷モルタル	1:3 t=3cm	10.0	m^2	10.000
RC−30	t=10cm	10.0	m^2	10.000

算 式 根 拠 と な る 構 造 図		
種 別 及 び 細 別	：視覚障害者誘導用ブロック工 視覚障害者誘導用ブロック（車両乗入部）	縮尺 1:20

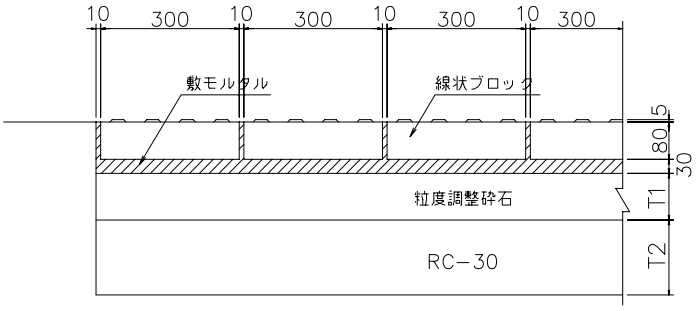

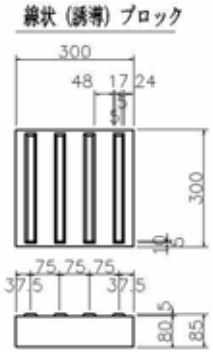

寸 法 表

種 別	車 種	寸 法		摘 要
		T1	T2	
Ⅰ種	乗用・小型貨物自動車	−−	250	
Ⅱ種	普通貨物自動車	100	200	
Ⅲ種	大型及中型貨物自動車	200	250	

図面番号 4-2-2

10m^{2}当たり

名 称	規格・形状	算 式	単 位	数 量
Ⅰ 種				
線状ブロック	300×300×85	10.0/0.31^2	枚	104.06
敷モルタル	1：3 t=3cm	10.0	m^2	10.000
ＲＣ－３０	t=25cm	10.0	m^2	10.000
Ⅱ 種				
線状ブロック	300×300×85	10.0/0.31^2	枚	104.06
敷モルタル	1：3 t=3cm	10.0	m^2	10.000
粒度調整砕石	t=10cm	10.0	m^2	10.000
ＲＣ－３０	t=20cm	10.0	m^2	10.000
Ⅲ 種				
線状ブロック	300×300×85	10.0/0.31^2	枚	104.06
敷モルタル	1：3 t=3cm	10.0	m^2	10.000
粒度調整砕石	t=20cm	10.0	m^2	10.000
ＲＣ－３０	t=25cm	10.0	m^2	10.000

算式根拠となる構造図		
種別及び細別	排水工 管渠 P1型 90° 固定基礎	縮尺 1:40

P1型90°固定基礎

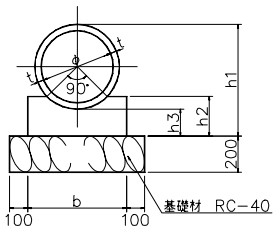

寸法表

寸 法 表 （単位mm）

φ	t 遠心力鉄筋コンクリート管	t プレストレストコンクリート管	b	h1 遠心力鉄筋コンクリート管	h1 プレストレストコンクリート管	h2 遠心力鉄筋コンクリート管	h2 プレストレストコンクリート管	h3
200	27	—	400	354	—	140	—	100
250	28	—	450	406	—	150	—	100
300	30	—	500	460	—	160	—	100
350	32	—	550	514	—	170	—	100
400	35	—	550	620	—	220	—	150
450	38	—	600	676	—	230	—	150
500	42	65	650	734	780	240	250	150
600	50	69	750	850	888	260	260	150
700	58	71	850	1016	1042	320	330	200
800	66	75	950	1132	1150	340	340	200
900	75	80	1050	1250	1260	360	360	200
1000	82	85	1200	1364	1370	380	380	200
1100	88	90	1300	1526	1530	440	440	250
1200	95	95	1400	1640	1640	460	460	250
1350	103	100	1600	1806	1800	480	480	250
1500	112	110	1750	1974	1970	510	510	250
1650	120	120	1900	2190	2190	580	580	300
1800	127	125	2100	2354	2350	610	610	300
2000	145	135	2300	2590	2570	640	640	300

図面番号 5-1-1

10m当たり

名称	規格・形状	算式	単位	数量
基礎材	RC-40	(b + 0.10 + 0.10)× 10.0	m^2	
型枠		h_2 × 2 × 10.0	m^2	
コンクリート	σck=18N/mm^2	[b × h_2 −{(φ + 2 × t)^2		
		× π/4 × 1/4 −(φ / 2 + t)^2		
		× 1/2 }]× 10.0	m^3	
コンクリート管	遠心力鉄筋コンクリート管			
	B型φ200～φ350	10.0 / 2.00	本	5.000
	B型φ400～φ1350	10.0 / 2.43	本	4.115
	C型φ1350～φ2000	10.0 / 2.36	本	4.237
	プレストレストコンクリート管			
	φ500～φ2000	10.0 / 4.00	本	2.500

寸 法 表 及 び 材 料 表

種 別 及 び 細 別　　：　　排水工 管渠 P1型 90° 固定基礎

寸 法 表

φ	t		b	h_1		h_2		h_3
	遠心力鉄筋コンクリート管	プレストレストコンクリート管		遠心力鉄筋コンクリート管	プレストレストコンクリート管	遠心力鉄筋コンクリート管	プレストレストコンクリート管	
200	27		400	354		140		100
250	28		450	406		150		100
300	30		500	460		160		100
350	32		550	514		170		100
400	35		550	620		220		150
450	38		600	676		230		150
500	42	65	650	734	780	240	250	150
600	50	69	750	850	888	260	260	150
700	58	71	850	1016	1042	320	330	200
800	66	75	950	1132	1150	340	340	200
900	75	80	1050	1250	1260	360	360	200
1000	82	85	1200	1364	1370	380	380	200
1100	88	90	1300	1526	1530	440	440	250
1200	95	95	1400	1640	1640	460	460	250
1350	103	100	1600	1806	1800	480	480	250
1500	112	110	1750	1974	1970	510	510	250
1650	120	120	1900	2190	2190	580	580	300
1800	127	125	2100	2354	2350	610	610	300
2000	145	135	2300	2590	2570	640	640	300

材 料 表　　10m当たり

φ	基 礎 材	型 枠		コンクリート		コンクリート管本数		摘要
		m^2		m^3		本		
	m^2	遠心力鉄筋コンクリート管	プレストレストコンクリート管	遠心力鉄筋コンクリート管	プレストレストコンクリート管	遠心力鉄筋コンクリート管	プレストレストコンクリート管	
200	6.000	2.800		0.509		5.000		
250	6.500	3.000		0.597		5.000		
300	7.000	3.200		0.688		5.000		
350	7.500	3.400		0.784		5.000		
400	7.500	4.400		1.048		4.115		
450	8.000	4.600		1.171		4.115		
500	8.500	4.800	5.000	1.298	1.307	4.115	2.500	
600	9.500	5.200	5.200	1.563	1.551	4.115	2.500	
700	10.500	6.400	6.600	2.242	2.259	4.115	2.500	
800	11.500	6.800	6.800	2.587	2.580	4.115	2.500	
1000	14.000	7.600	7.600	3.514	3.511	4.115	2.500	
1100	15.000	8.800	8.800	4.530	4.528	4.115	2.500	
1200	16.000	9.200	9.200	4.998	4.998	4.115	2.500	
1350	18.000	9.600	9.600	5.929	5.933	4.115	2.500	
1500	19.500	10.200	10.200	6.712	6.715	4.237	2.500	
1650	21.000	11.600	11.600	8.428	8.428	4.237	2.500	
1800	23.000	12.200	12.200	9.665	9.669	4.237	2.500	
2000	25.000	12.800	12.800	10.903	10.921	4.237	2.500	

算 式 根 拠 と な る 構 造 図
種 別 及 び 細 別　　排水工 管渠 P1型 90° 固定基礎

P1型90°固定基礎

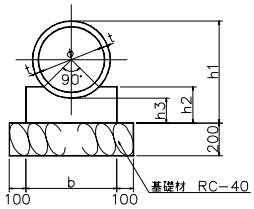

遠心力鉄筋コンクリート管	
φ 200	
寸法表	
φ	200
t	27
b	400
h1	354
h2	140
h3	100

図面番号 5-1-1

10m当たり

名　称	規格・形状	算　　式	単位	数　量
基 礎 材	RC−40	(0.400 + 0.10 + 0.10)× 10.0	m^2	6.000
型　枠		0.140 × 2 × 10.0	m^2	2.800
コンクリート	σck=18N/mm^2	[0.400 × 0.140 −{(0.200 + 2 × 0.027)^2		
		× π/4 × 1/4 −(0.200 / 2 + 0.027)^2		
		× 1/2 }]× 10.0	m^3	0.514
遠心力鉄筋コンクリート管	B型φ 200	10.0 / 2.00	本	5.000

算式根拠となる構造図		
種別及び細別	排水工 管渠 P2型 180° 固定基礎	縮尺 1:40

P2型180°固定基礎

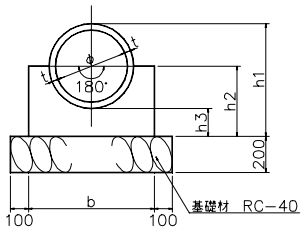

寸法表

寸法表 (単位mm)								
φ	t		b	h1		h2		h3
	遠心力鉄筋コンクリート管	プレストレストコンクリート管		遠心力鉄筋コンクリート管	プレストレストコンクリート管	遠心力鉄筋コンクリート管	プレストレストコンクリート管	
200	27	—	500	354	—	230	—	100
250	28	—	550	406	—	260	—	100
300	30	—	600	460	—	280	—	100
350	32	—	650	514	—	310	—	100
400	35	—	700	620	—	390	—	150
450	38	—	750	676	—	420	—	150
500	42	65	800	734	780	450	470	150
600	50	69	900	850	888	500	520	150
700	58	71	1050	1016	1042	610	630	200
800	66	75	1200	1132	1150	670	680	200
900	75	80	1350	1250	1260	730	730	200
1000	82	85	1450	1364	1370	790	790	200
1100	88	90	1600	1526	1530	890	890	250
1200	95	95	1750	1640	1640	950	950	250
1350	103	100	1900	1806	1800	1030	1030	250
1500	112	110	2100	1974	1970	1120	1110	250
1650	120	120	2350	2190	2190	1250	1250	300
1800	127	125	2500	2354	2350	1330	1330	300
2000	145	135	2800	2590	2570	1450	1440	300

図面番号 5-1-2

10m当たり

名称	規格・形状	算式	単位	数量
基礎材	RC-40	(b + 0.10 + 0.10)× 10.0	m^2	
型枠		h_2 × 2 × 10.0	m^2	
コンクリート	σck=18N/mm^2	{ b × h_2 −(φ + 2 × t)^2		
		× π/4 × 1/2 }× 10.0	m^3	
コンクリート管	遠心力鉄筋コンクリート管			
	B型φ200～φ350	10.0 / 2.00	本	5.000
	B型φ400～φ1350	10.0 / 2.43	本	4.115
	C型φ1350～φ2000	10.0 / 2.36	本	4.237
	プレストレストコンクリート管			
	φ500～φ2000	10.0 / 4.00	本	2.500

算式根拠となる構造図	
種別及び細別	排水工 管渠 P2型 180° 固定基礎

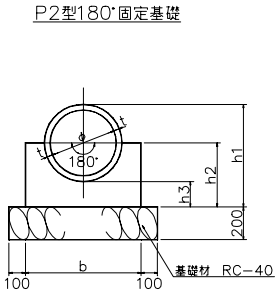

プレストレストコンクリート管	
φ 500	
寸法表	
φ	500
t	65
b	800
h1	780
h2	470
h3	150

図面番号 5-1-2

10m当たり

名称	規格・形状	算式	単位	数量
基礎材	RC-40	(0.800 + 0.10 + 0.10)× 10.0	m^2	10.000
型枠		0.470 × 2 × 10.0	m^2	9.400
コンクリート	σck=18N/mm^2	{ 0.800 × 0.470 −(0.50 + 2 × 0.065)^2		
		× π/4 × 1/2 }× 10.0	m^3	2.201
プレストレストコンクリート管	φ 500	10.0 / 4.00	本	2.500

寸 法 表 及 び 材 料 表

種 別 及 び 細 別　　：　　排水工 管渠 P2型 180° 固定基礎

寸 法 表

φ	t		b	h_1		h_2		h_3
	遠心力鉄筋コンクリート管	プレストレストコンクリート管		遠心力鉄筋コンクリート管	プレストレストコンクリート管	遠心力鉄筋コンクリート管	プレストレストコンクリート管	
200	27		500	354		230		100
250	28		550	406		260		100
300	30		600	460		280		100
350	32		650	514		310		100
400	35		700	620		390		150
450	38		750	676		420		150
500	42	65	800	734	780	450	470	150
600	50	69	900	850	888	500	520	150
700	58	71	1050	1016	1042	610	630	200
800	66	75	1200	1132	1150	670	680	200
900	75	80	1350	1250	1260	730	730	200
1000	82	85	1450	1364	1370	790	790	200
1100	88	90	1600	1526	1530	890	890	250
1200	95	95	1750	1640	1640	950	950	250
1350	103	100	1900	1806	1800	1030	1030	250
1500	112	110	2100	1974	1970	1120	1110	250
1650	120	120	2350	2190	2190	1250	1250	300
1800	127	125	2500	2354	2350	1330	1330	300
2000	145	135	2800	2590	2570	1450	1440	300

材 料 表　　10m当たり

φ	基 礎 材	型 枠		コンクリート		コンクリート管本数		摘要
		m^2		m^3		本		
	m^2	遠心力鉄筋コンクリート管	プレストレストコンクリート管	遠心力鉄筋コンクリート管	プレストレストコンクリート管	遠心力鉄筋コンクリート管	プレストレストコンクリート管	
200	7.000	4.600		0.889		5.000		
250	7.500	5.200		1.041		5.000		
300	8.000	5.600		1.171		5.000		
350	8.500	6.200		1.330		5.000		
400	9.000	7.800		1.839		4.115		
450	9.500	8.400		2.027		4.115		
500	10.000	9.000	9.400	2.214	2.170	4.115	2.500	
600	11.000	10.000	10.400	2.576	2.534	4.115	2.500	
700	12.500	12.200	12.600	3.774	3.755	4.115	2.500	
800	14.000	13.400	13.600	4.592	4.568	4.115	2.500	
900	15.500	14.600	14.600	5.473	5.443	4.115	2.500	
1000	16.500	15.800	15.800	6.041	6.021	4.115	2.500	
1100	18.000	17.800	17.800	7.821	7.806	4.115	2.500	
1200	19.500	19.000	19.000	8.968	8.968	4.115	2.500	
1350	21.000	20.600	20.600	10.031	10.058	4.115	2.500	
1500	23.000	22.400	22.200	11.710	11.692	4.237	2.500	
1650	25.500	25.000	25.000	15.253	15.253	4.237	2.500	
1800	27.000	26.600	26.600	16.621	16.644	4.237	2.500	
2000	30.000	29.000	28.800	19.892	19.971	4.237	2.500	

算式根拠となる構造図				
種別及び細別	排水工 管渠 P3型 360° 固定基礎(φ200～φ500)		縮尺	1:60

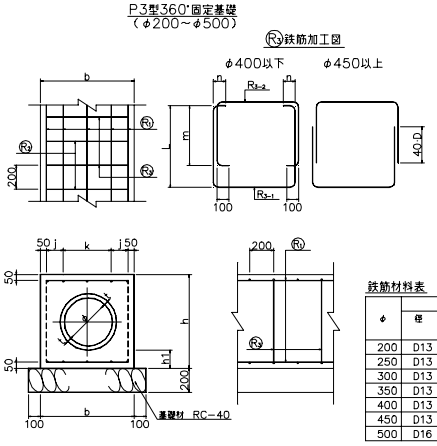

寸法表

寸法表 (単位mm)									
φ	t	b	h	h1	j	k	L	m	n
200	27	460	460	100	—	360	360	260	160
250	28	520	520	100	—	420	420	320	100
300	30	560	560	100	—	460	460	360	60
350	32	620	620	100	160	200	520	420	—
400	35	780	780	150	140	400	680	530	—
450	38	840	840	150	170	400	—	—	—
500	42	900	900	150	—	800	—	—	—

鉄筋材料表 (10m当り)

φ	R1 縦方向鉄筋				R2 横方向鉄筋					R3 横方向鉄筋					鉄筋総質量	摘要
	径	本数(本)	単位質量(kg/m)	質量(kg)	径	本数(本)	1本当り長さ(mm)	単位質量(kg/m)	質量(kg)	径	本数(本)	1本当り長さ(mm)	単位質量(kg/m)	質量(kg)	(kg)	
200	D13	6	0.995	59.7	D13	50	360	0.995	17.9	D13	50	*1240	0.995	61.7	139.3	
250	D13	6	0.995	59.7	D13	50	420	0.995	20.9	D13	50	*1360	0.995	67.7	148.3	
300	D13	6	0.995	59.7	D13	50	460	0.995	22.9	D13	50	*1440	0.995	71.6	154.2	
350	D13	8	0.995	79.6	D13	50	520	0.995	25.9	D13	50	*1560	0.995	77.6	183.1	
400	D13	10	0.995	99.5	D13	50	680	0.995	33.8	D13	50	*1880	0.995	93.5	226.8	
450	D13	10	0.995	99.5	D13	50	740	0.995	36.8	D13	50	2000	0.995	99.5	235.8	
500	D16	10	1.560	156.0	D13	50	800	0.995	39.8	D13	50	2120	0.995	105.5	301.3	

図面番号 5-1-3

10m当たり

名称	規格・形状	算式	単位	数量
基礎材	RC-40	(b + 0.10 + 0.10)× 10.0	m^2	
型枠		h × 2 × 10.0	m^2	
コンクリート	σck=18N/mm^2	{ b × h −(φ + 2 × t)^2		
		× π/4 }× 10.0	m^3	
鉄筋	D13	鉄筋材料表より	kg	
	D16	鉄筋材料表より	kg	
コンクリート管	遠心力鉄筋コンクリート管			
	B型φ200～φ350	10.0 / 2.00	本	5.000
	B型φ400～φ500	10.0 / 2.43	本	4.115

寸 法 表 及 び 材 料 表

種 別 及 び 細 別　　：　　排水工 管渠 P3型 360° 固定基礎(φ200～φ500)

寸 法 表

φ	t	b	h	h_1	j	k	L	m	n
200	27	460	460	100		360	360	260	160
250	28	520	520	100		420	420	320	100
300	30	560	560	100		460	460	360	60
350	32	620	620	100	160	200	520	420	
400	35	780	780	150	140	400	680	530	
450	38	840	840	150	170	400			
500	42	900	900	150		800			

材 料 表　　10m当たり

φ	基礎材 m^2	型 枠 m^2	コンクリート m^3	コンクリート管 本	D13 kg	D16 kg			摘 要
200	6.600	9.200	1.609	5.000	139.300				
250	7.200	10.400	1.969	5.000	148.300				
300	7.600	11.200	2.118	5.000	154.200				
350	8.200	12.400	2.498	5.000	183.100				
400	9.800	15.600	4.349	4.115	226.800				
450	10.400	16.800	4.883	4.115	235.800				
500	11.000	18.000	5.421	4.115	145.300	156.000			

算式根拠となる構造図	
種別及び細別	排水工 管渠 P4型 360° 固定基礎(φ600～φ1000) 縮尺 1:100

P4型360°固定基礎
(φ600～φ1000)

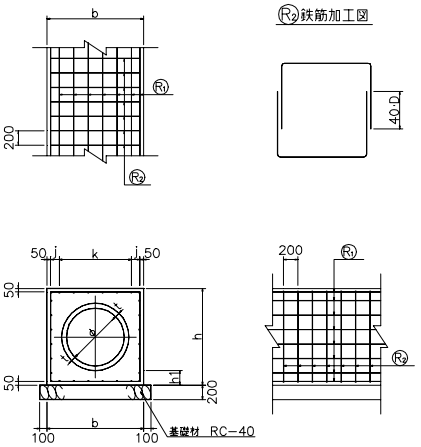

寸法表

寸法表 (単位mm)						
φ	t	b	h	h1	j	k
600	50	1000	1000	150	150	600
700	58	1220	1220	200	160	800
800	66	1340	1340	200	120	1000
900	75	1460	1460	200	180	1000
1000	82	1580	1580	200	140	1200

鉄筋材料表 (10m当り)

φ	R1縦方向鉄筋				R2横方向鉄筋					鉄筋総質量 (kg)	摘要
	径	本数 (本)	単位質量 (kg/m)	質量 (kg)	径	本数 (本)	1本当り長さ (mm)	単位質量 (kg/m)	質量 (kg)		
600	D13	20	0.995	199.0	D13	100	2320	0.995	230.8	429.8	
700	D13	24	0.995	238.8	D13	100	2760	0.995	274.6	513.4	
800	D16	28	1.560	436.8	D13	100	3000	0.995	298.5	735.3	
900	D16	28	1.560	436.8	D13	100	3240	0.995	322.4	759.2	
1000	D16	32	1.560	499.2	D13	100	3480	0.995	346.3	845.5	

図面番号 5-1-4

10m当たり

名称	規格・形状	算式	単位	数量
基礎材	RC-40	(b + 0.10 + 0.10)× 10.0	m^2	
型枠		h × 2 × 10.0	m^2	
コンクリート	σck=18N/mm^2	{ b × h −(φ + 2 × t)^2		
		× π/4 }× 10.0	m^3	
鉄筋	D13	鉄筋材料表より	kg	
	D16	鉄筋材料表より	kg	
コンクリート管	遠心力鉄筋コンクリート管			
	B型φ600～φ1000	10.0 / 2.43	本	4.115

寸 法 表 及 び 材 料 表

種 別 及 び 細 別　　：　　排水工 管渠 P4型 360° 固定基礎(φ600～φ1000)

寸 法 表

φ	t	b	h	h_1	j	k		
600	50	1000	1000	150	150	600		
700	58	1220	1220	200	160	800		
800	66	1340	1340	200	120	1000		
900	75	1460	1460	200	180	1000		
1000	82	1580	1580	200	140	1200		

材 料 表　　10m当たり

φ	基 礎 材	型 枠	コンクリート	コンクリート管	D13	D16		摘 要
	m^2	m^2	m^3	本	kg	kg		
600	12.000	20.000	6.152	4.115	429.800			
700	14.200	24.400	9.654	4.115	513.400			
800	15.400	26.800	11.134	4.115	298.500	436.800		
900	16.600	29.200	12.657	4.115	322.400	436.800		
1000	17.800	31.600	14.323	4.115	346.300	499.200		

算式根拠となる構造図		
種別及び細別	： 排水工 側溝(片側車道) U－1型	縮尺 1:30

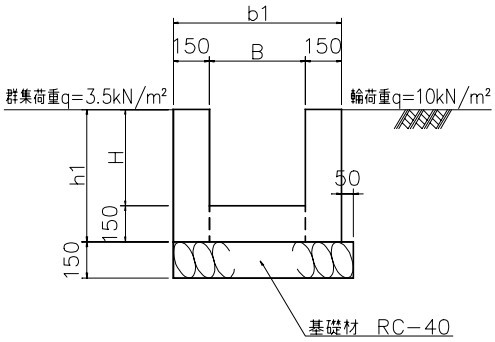

U－1型 寸法表

記号 (B × H)	寸法表			
	B	H	b1	h1
300×300	300	300	600	450
300×400	300	400	600	550
300×500	300	500	600	650
400×400	400	400	700	550
400×500	400	500	700	650
450×450	450	450	750	600
500×500	500	500	800	650

図面番号 5-2-1

10m当たり

名称	規格・形状	算式	単位	数量
基礎材	RC-40	$(b_1 + 0.05) \times 10.0$	m^2	
型枠		$h_1 \times 4 \times 10.0$	m^2	
コンクリート	$\sigma ck=18N/mm^2$	$(b_1 \times h_1 - B \times H) \times 10.0$	m^3	
伸縮目地	目地板 t=10	$0.15 \times h_1 \times 2$	m^2	

寸 法 表 及 び 材 料 表

種 別 及 び 細 別　　：　　排水工　側溝(片側車道)　U－1型

寸 法 表

B × H	B	H	b_1	h_1				
300 × 300	300	300	600	450				
300 × 400	300	400	600	550				
300 × 500	300	500	600	650				
400 × 400	400	400	700	550				
400 × 500	400	500	700	650				
450 × 450	450	450	750	600				
500 × 500	500	500	800	650				

材 料 表　　10m当たり

B×H	基礎材 m^2	型 枠 m^2	コンクリート m^3	伸縮目地 m^2				摘 要
300 × 300	6.500	18.000	1.800	0.135				
300 × 400	6.500	22.000	2.100	0.165				
300 × 500	6.500	26.000	2.400	0.195				
400 × 400	7.500	22.000	2.250	0.165				
400 × 500	7.500	26.000	2.550	0.195				
450 × 450	8.000	24.000	2.475	0.180				
500 × 500	8.500	26.000	2.700	0.195				

算 式 根 拠 と な る 構 造 図		
種 別 及 び 細 別 ： 排水工 側溝(片側車道) U－2型		縮尺 1:30

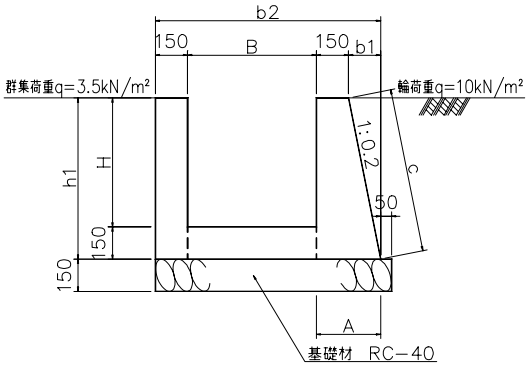

U－2型 寸法表

記 号 (B × H)	寸 法 表				
	B	b2	h1	A	C
500×700	500	970	850	320	867
600×600	600	1050	750	300	765
600×700	600	1070	850	320	867
700×700	700	1170	850	320	867

図面番号 5-2-1

10m当たり

名 称	規格・形状	算 式	単 位	数 量
基 礎 材	RC-40	$(b_2 + 0.05) \times 10.0$	m^2	
型 枠		$(h_1 \times 3 + C) \times 10.0$	m^2	
コンクリート	$\sigma ck=18N/mm^2$	$\{(h_1 + B) \times 0.15 + (0.15 + A)$		
		$\times 1/2 \times h_1) \times 10.0$	m^3	
伸 縮 目 地	目地板 t=10	$h_1 \times \{ 0.15 + (0.15 + A) \times 1/2 \}$	m^2	

寸 法 表 及 び 材 料 表

種 別 及 び 細 別　　：　　排水工 側溝(片側車道) U－2型

寸 法 表

B × H	B	b_2	h_1	A	C			
500 × 700	500	970	850	320	867			
600 × 600	600	1050	750	300	765			
600 × 700	600	1070	850	320	867			
700 × 700	700	1170	850	320	867			

材 料 表　　10m当たり

B×H	基礎材 m^2	型 枠 m^2	コンクリート m^3	伸縮目地 m^2				摘 要
500 × 700	10.200	34.170	4.023	0.327				
600 × 600	11.000	30.150	3.713	0.281				
600 × 700	11.200	34.170	4.173	0.327				
700 × 700	12.200	34.170	4.323	0.327				

算式根拠となる構造図			
種別及び細別	： 排水工 側溝(片側車道) U－3型	縮尺	1:30

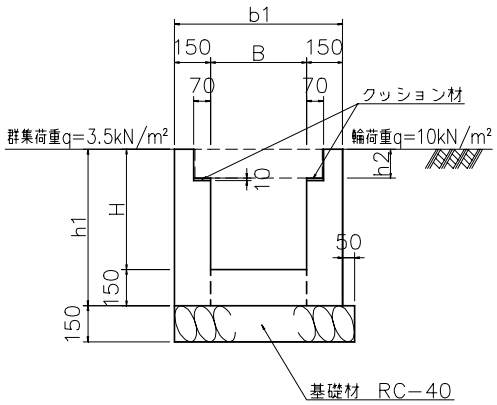

U－3型 寸法表

記号 (B × H)	寸法表				
	B	H	b1	h1	h2
300×300	300	300	600	450	110
300×400	300	400	600	550	110
300×500	300	500	600	650	110
400×400	400	400	700	550	120
400×500	400	500	700	650	120
500×500	500	500	800	650	130

図面番号 5-2-2

10m当たり

名称	規格・形状	算式	単位	数量
基礎材	RC-40	$(b_1 + 0.05) \times 10.0$	m^2	
型枠		$h_1 \times 4 \times 10.0$	m^2	
コンクリート	$\sigma ck=18N/mm^2$	$(b_1 \times h_1 - B \times H - h_2$		
		$\times 0.07 \times 2) \times 10.0$	m^3	
伸縮目地 (クッション材含む)	目地板 t=10	$0.15 \times h_1 \times 2 + 0.07 \times 10.0$		
		$\times 2 - h_2 \times 0.07 \times 2$	m^2	

寸 法 表 及 び 材 料 表

種 別 及 び 細 別　　：　　排水工　側溝(片側車道)　U－3型

寸 法 表

B × H	B	H	b_1	h_1	h_2			
300 × 300	300	300	600	450	110			
300 × 400	300	400	600	550	110			
300 × 500	300	500	600	650	110			
400 × 400	400	400	700	550	120			
400 × 500	400	500	700	650	120			
500 × 500	500	500	800	650	130			

材 料 表　　10m当たり

B×H	基礎材 m^2	型 枠 m^2	コンクリート m^3	伸縮目地 m^2				摘 要
300 × 300	6.500	18.000	1.646	1.520				
300 × 400	6.500	22.000	1.946	1.550				
300 × 500	6.500	26.000	2.246	1.580				
400 × 400	7.500	22.000	2.082	1.548				
400 × 500	7.500	26.000	2.382	1.578				
500 × 500	8.500	26.000	2.518	1.577				

算式根拠となる構造図		
種別及び細別	： 排水工 側溝(片側車道) U－4型	縮尺 1:30

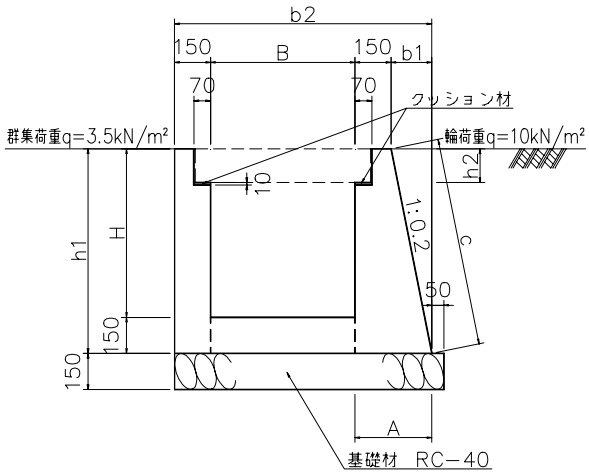

U－4型 寸法表

記号 (B × H)	寸法表					
	B	b2	h1	h2	A	C
500×700	500	970	850	130	320	867
600×600	600	1050	750	140	300	765
600×700	600	1070	850	140	320	867
700×700	700	1170	850	150	320	867

図面番号 5-2-2

10m当たり

名称	規格・形状	算式	単位	数量
基礎材	RC-40	$(b_2 + 0.05) \times 10.0$	m^2	
型枠		$(h_1 \times 3 + C) \times 10.0$	m^2	
コンクリート	$\sigma ck=18N/mm^2$	$\{(h_1 + B) \times 0.15 + (0.15 + A)$		
		$\times h_1 \times 1/2 - h_2 \times 0.07 \times 2 \}$		
		$\times 10.0$	m^3	
伸縮目地 (ｸｯｼｮﾝ材含む)	目地板 t=10	$0.15 \times h_1 + (0.15 + A) \times h_1$		
		$\times 1/2 + 0.07 \times 10.0 \times 2 - h_2$		
		$\times 0.07 \times 2$	m^2	

寸 法 表 及 び 材 料 表

種 別 及 び 細 別　　：　　排水工 側溝(片側車道) U－4型

寸 法 表

B × H	B	b_2	h_1	h_2	A	C		
500 × 700	500	970	850	130	320	867		
600 × 600	600	1050	750	140	300	765		
600 × 700	600	1070	850	140	320	867		
700 × 700	700	1170	850	150	320	867		

材 料 表　　10m当たり

B×H	基礎材 m^2	型 枠 m^2	コンクリート m^3	伸縮目地 m^2				摘 要
500 × 700	10.200	34.170	3.841	1.709				
600 × 600	11.000	30.150	3.517	1.662				
600 × 700	11.200	34.170	3.977	1.708				
700 × 700	12.200	34.170	4.113	1.706				

算式根拠となる構造図		
種別及び細別 ： 排水工 側溝(両側車道) U－5型		縮尺 1:30

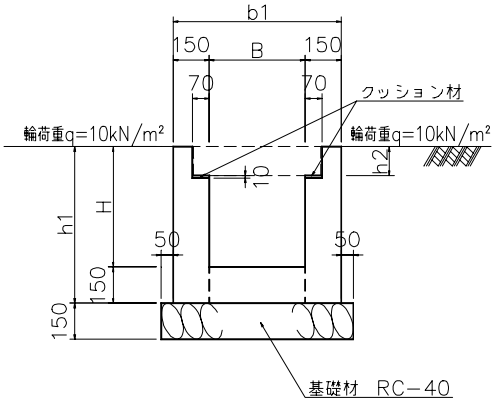

U－5型 寸法表

記号 (B × H)	寸法表				
	B	H	b1	h1	h2
300×300	300	300	600	450	110
300×400	300	400	600	550	110
300×500	300	500	600	650	110
400×400	400	400	700	550	120
400×500	400	500	700	650	120
500×500	500	500	800	650	130

図面番号 5-2-3

10m当たり

名称	規格・形状	算式	単位	数量
基礎材	RC-40	$(b_1 + 0.05 + 0.05) \times 10.0$	m^2	
型枠		$h_1 \times 4 \times 10.0$	m^2	
コンクリート	$\sigma ck=18N/mm^2$	$(b_1 \times h_1 - H \times B - h_2$		
		$\times 0.07 \times 2) \times 10.0$	m^3	
伸縮目地 (クッション材含む)	目地板 t=10	$0.15 \times h_1 \times 2 + 0.07 \times 10.0$		
		$\times 2 - h_2 \times 0.07 \times 2$	m^2	

寸 法 表 及 び 材 料 表

種 別 及 び 細 別　　：　　排水工　側溝（両側車道）　U－5型

寸 法 表

B × H	B	H	b_1	h_1	h_2			
300 × 300	300	300	600	450	110			
300 × 400	300	400	600	550	110			
300 × 500	300	500	600	650	110			
400 × 400	400	400	700	550	120			
400 × 500	400	500	700	650	120			
500 × 500	500	500	800	650	130			

材 料 表　　10m当たり

B×H	基礎材 m^2	型 枠 m^2	コンクリート m^3	伸縮目地 m^2				摘 要
300 × 300	7.000	18.000	1.646	1.520				
300 × 400	7.000	22.000	1.946	1.550				
300 × 500	7.000	26.000	2.246	1.580				
400 × 400	8.000	22.000	2.082	1.548				
400 × 500	8.000	26.000	2.382	1.578				
500 × 500	9.000	26.000	2.518	1.577				

算 式 根 拠 と な る 構 造 図		
種 別 及 び 細 別 ： 排水工 側溝(両側車道) U－6型		縮尺 1:40

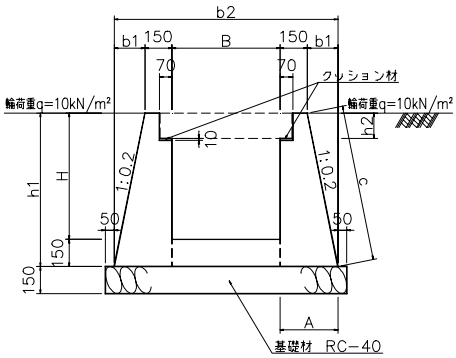

U－6型 寸法表

記 号 (B × H)	寸 法 表					
	B	b2	h1	h2	A	C
500×700	500	1140	850	130	320	867
600×600	600	1200	750	140	300	765
600×700	600	1240	850	140	320	867
700×700	700	1340	850	150	320	867

図面番号 5-2-3

10m当たり

名 称	規格・形状	算 式	単 位	数 量
基 礎 材	RC-40	$(b_2 + 0.05 + 0.05) \times 10.0$	m^2	
型 枠		$(h_1 + C) \times 2 \times 10.0$	m^2	
コンクリート	$\sigma ck=18N/mm^2$	$\{(0.15 + A) \times h_1 \times 1/2 \times 2$		
		$+ B \times 0.15 - h_2 \times 0.07 \times 2$		
		$\} \times 10.0$	m^3	
伸 縮 目 地 (ｸｯｼｮﾝ材含む)	目地板 t=10	$(0.15 + A) \times h_1 \times 1/2 \times 2$		
		$- h_2 \times 0.07 \times 2 + 0.07 \times 10.0$		
		$\times 2$	m^2	

寸 法 表 及 び 材 料 表

種 別 及 び 細 別　　：　　排水工 側溝(両側車道) U－6型

寸 法 表

B × H	B	b_2	h_1	h_2	A	C		
500 × 700	500	1140	850	130	320	867		
600 × 600	600	1200	750	140	300	765		
600 × 700	600	1240	850	140	320	867		
700 × 700	700	1340	850	150	320	867		

材 料 表　　10m当たり

B×H	基礎材 m^2	型 枠 m^2	コンクリート m^3	伸縮目地 m^2				摘 要
500 × 700	12.400	34.340	4.563	1.781				
600 × 600	13.000	30.300	4.079	1.718				
600 × 700	13.400	34.340	4.699	1.780				
700 × 700	14.400	34.340	4.835	1.779				

算 式 根 拠 と な る 構 造 図			
種 別 及 び 細 別	： 排水工 側溝(両側車道) U－7型	縮尺	1:30

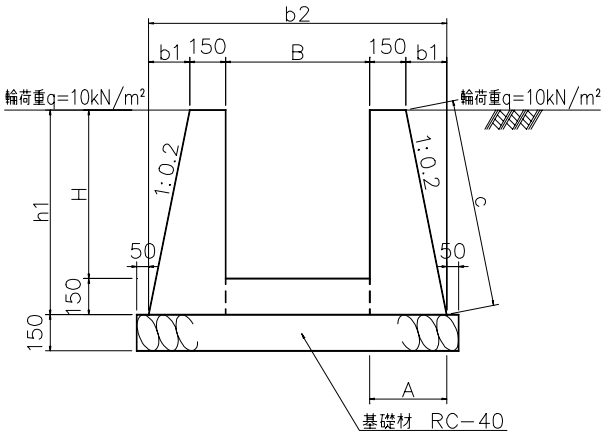

U－7型 寸法表

記 号 (B × H)	寸 法 表				
	B	b2	h1	A	C
500×700	500	1140	850	320	867
600×600	600	1200	750	300	765
600×700	600	1240	850	320	867
700×700	700	1340	850	320	867

図面番号 5-2-4

10m当たり

名 称	規格・形状	算 式	単 位	数 量
基 礎 材	RC-40	(b_2 + 0.05 + 0.05)× 10.0	m^2	
型 枠		(h_1 + C)× 2 × 10.0	m^2	
コンクリート	σck=18N/mm^2	{(0.15 + A)× h_1 × 1/2 × 2		
		+ B × 0.15 }× 10.0	m^3	
伸 縮 目 地	目地板 t=10	(0.15 + A)× h_1 × 1/2 × 2	m^2	

寸 法 表 及 び 材 料 表

種 別 及 び 細 別　　：　　排水工 側溝(両側車道) U－7型

寸 法 表

B × H	B	b_2	h_1	A	C			
500 × 700	500	1140	850	320	867			
600 × 600	600	1200	750	300	765			
600 × 700	600	1240	850	320	867			
700 × 700	700	1340	850	320	867			

材 料 表　　10m当たり

B×H	基 礎 材 m^2	型 枠 m^2	コンクリート m^3	伸縮目地 m^2				摘 要
500 × 700	12.400	34.340	4.745	0.400				
600 × 600	13.000	30.300	4.275	0.338				
600 × 700	13.400	34.340	4.895	0.400				
700 × 700	14.400	34.340	5.045	0.400				

算式根拠となる構造図		
種別及び細別	： 排水工 側溝(両側車道) U－8型	縮尺 1:50

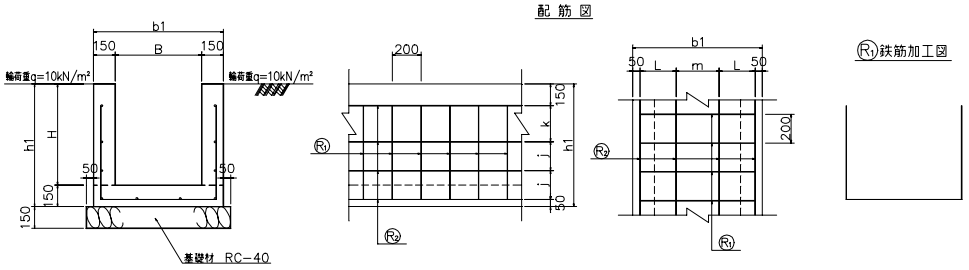

U－8型 寸法表

記号 (B × H)	寸法表 B	H	b1	h1	j	k	L	m
500×600	500	600	800	750	275	—	200	300
500×700	500	700	800	850	200	250	200	300
600×600	600	600	900	750	275	—	250	300
600×700	600	700	900	850	200	250	250	300
700×700	700	700	1000	850	200	250	300	300

U－8型 鉄筋材料表 10m当り

記号 (B × H)	R1横方向鉄筋 径	本数 (本)	1本当り長さ (mm)	単位質量 (kg/m)	質量 (kg)	R2縦方向鉄筋 径	本数 (本)	単位質量 (kg/m)	質量 (kg)	鉄筋総質量 (kg)
500×600	D13	50	1800	0.995	89.6	D13	8	0.995	79.6	169.2
500×700	D13	50	2000	0.995	99.5	D13	10	0.995	99.5	199.0
600×600	D13	50	1900	0.995	94.5	D13	8	0.995	79.6	174.1
600×700	D13	50	2100	0.995	104.5	D13	10	0.995	99.5	204.0
700×700	D13	50	2200	0.995	109.5	D13	10	0.995	99.5	209.0

図面番号 5-2-5

10m当たり

名称	規格・形状	算式	単位	数量
基礎材	RC-40	$(b_1 + 0.05 + 0.05) \times 10.0$	m^2	
型枠		$(h_1 + H) \times 2 \times 10.0$	m^2	
コンクリート	$\sigma ck=21N/mm^2$	$(b_1 \times h_1 - B \times H) \times 10.0$	m^3	
伸縮目地	目地板 t=10	$0.15 \times h_1 \times 2$	m^2	
鉄筋	D13	鉄筋材料表より	kg	

寸 法 表 及 び 材 料 表

種 別 及 び 細 別　　：　　排水工 側溝(両側車道) U－8型

寸 法 表

B × H	B	H	b_1	h_1	j	k	L	m
500 × 600	500	600	800	750	275		200	300
500 × 700	500	700	800	850	200	250	200	300
600 × 600	600	600	900	750	275		250	300
600 × 700	600	700	900	850	200	250	250	300
700 × 700	700	700	1000	850	200	250	300	300

材 料 表　　10m当たり

B×H	基礎材 m^2	型 枠 m^2	コンクリート m^3	伸縮目地 m^2	鉄 筋 kg			摘 要
500 × 600	9.000	27.000	3.000	0.225	169.200			
500 × 700	9.000	31.000	3.300	0.255	199.000			
600 × 600	10.000	27.000	3.150	0.225	174.100			
600 × 700	10.000	31.000	3.450	0.255	204.000			
700 × 700	11.000	31.000	3.600	0.255	209.000			

算式根拠となる構造図		
種別及び細別	： 排水工 側溝(両側車道) U－9型	縮尺 1:50

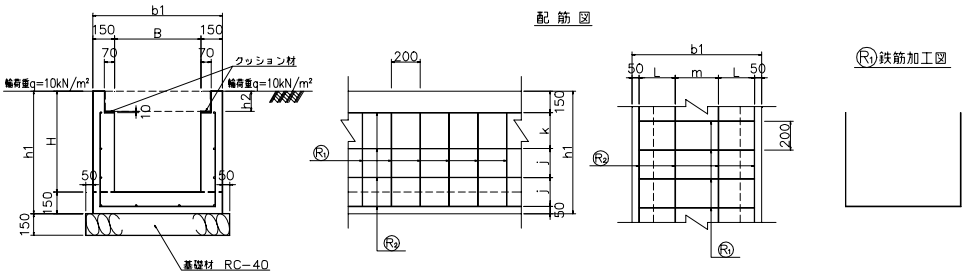

U－9型 寸法表

記号 (B × H)	寸法表								
	B	H	b1	h1	h2	j	k	L	m
500×600	500	600	800	750	130	275	—	200	300
500×700	500	700	800	850	130	200	250	200	300
600×600	600	600	900	750	140	275	—	250	300
600×700	600	700	900	850	140	200	250	250	300
700×700	700	700	1000	850	150	200	250	300	300

U－9型 鉄筋材料表 10m当り

記号 (B × H)	R1横方向鉄筋					R2縦方向鉄筋				鉄筋総質量 (kg)
	径	本数 (本)	1本当り長さ (mm)	単位質量 (kg/m)	質量 (kg)	径	本数 (本)	単位質量 (kg/m)	質量 (kg)	
500×600	D13	50	1800	0.995	89.6	D13	8	0.995	79.6	169.2
500×700	D13	50	2000	0.995	99.5	D13	10	0.995	99.5	199.0
600×600	D13	50	1900	0.995	94.5	D13	8	0.995	79.6	174.1
600×700	D13	50	2100	0.995	104.5	D13	10	0.995	99.5	204.0
700×700	D13	50	2200	0.995	109.5	D13	10	0.995	99.5	209.0

図面番号 5-2-6

10m当たり

名称	規格・形状	算式	単位	数量
基礎材	RC-40	$(b_1 + 0.05 + 0.05) \times 10.0$	m^2	
型枠		$(h_1 + H) \times 2 \times 10.0$	m^2	
コンクリート	$\sigma ck=21N/mm^2$	$(b_1 \times h_1 - H \times B - h_2$		
		$\times 0.07 \times 2) \times 10.0$	m^3	
伸縮目地 (ｸｯｼｮﾝ材含む)	目地板 t=10	$0.15 \times h_1 \times 2 + 0.07 \times 10.0$		
		$\times 2 - h_2 \times 0.07 \times 2$	m^2	
鉄筋	D13	鉄筋材料表より	kg	

寸 法 表 及 び 材 料 表

種 別 及 び 細 別 ： 排水工 側溝(両側車道) U－9型

寸 法 表

B × H	B	H	b_1	h_1	h_2	j	k	L	m
500 × 600	500	600	800	750	130	275		200	300
500 × 700	500	700	800	850	130	200	250	200	300
600 × 600	600	600	900	750	140	275		250	300
600 × 700	600	700	900	850	140	200	250	250	300
700 × 700	700	700	1000	850	150	200	250	300	300

材 料 表 10m当たり

B×H	基礎材 m^2	型 枠 m^2	コンクリート m^3	伸縮目地 m^2	鉄 筋 kg				摘 要
500 × 600	9.000	27.000	2.818	1.607	169.200				
500 × 700	9.000	31.000	3.118	1.637	199.000				
600 × 600	10.000	27.000	2.954	1.605	174.100				
600 × 700	10.000	31.000	3.254	1.635	204.000				
700 × 700	11.000	31.000	3.390	1.634	209.000				

算式根拠となる構造図		
種別及び細別	： 排水工 側溝(両側歩道) U－10型	縮尺 1:30

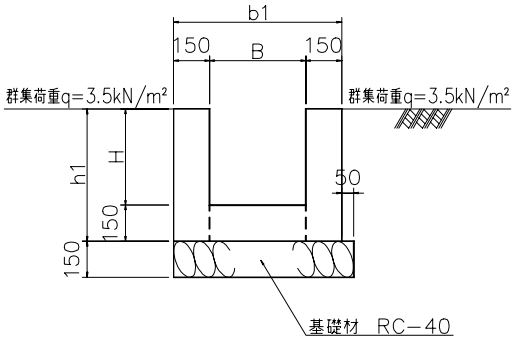

U－10型 寸法表

記号 (B × H)	寸法表			
	B	H	b1	h1
300×300	300	300	600	450
300×400	300	400	600	550
300×500	300	500	600	650
400×400	400	400	700	550
400×500	400	500	700	650
500×500	500	500	800	650
500×600	500	600	800	750
500×700	500	700	800	850
600×600	600	600	900	750
600×700	600	700	900	850
700×700	700	700	1000	850

図面番号 5-2-7

10m当たり

名称	規格・形状	算式	単位	数量
基礎材	RC-40	$(b_1 + 0.05) \times 10.00$	m^2	
型枠		$h_1 \times 4 \times 10.00$	m^2	
コンクリート	$\sigma ck=18N/mm^2$	$(b_1 \times h_1 - B \times H) \times 10.00$	m^3	
伸縮目地	目地板 t=10	$0.15 \times h_1 \times 2$	m^2	

寸 法 表 及 び 材 料 表

種 別 及 び 細 別　　：　　排水工　側溝（両側歩道）　U－10型

寸 法 表

B × H	B	H	b_1	h_1				
300 × 300	300	300	600	450				
300 × 400	300	400	600	550				
300 × 500	300	500	600	650				
400 × 400	400	400	700	550				
400 × 500	400	500	700	650				
500 × 500	500	500	800	650				
500 × 600	500	600	800	750				
500 × 700	500	700	800	850				
600 × 600	600	600	900	750				
600 × 700	600	700	900	850				
700 × 700	700	700	1000	850				

材 料 表　　10m当たり

B×H	基礎材 m^2	型 枠 m^2	コンクリート m^3	伸縮目地 m^2				摘 要
300 × 300	6.500	18.000	1.800	0.135				
300 × 400	6.500	22.000	2.100	0.165				
300 × 500	6.500	26.000	2.400	0.195				
400 × 400	7.500	22.000	2.250	0.165				
400 × 500	7.500	26.000	2.550	0.195				
500 × 500	8.500	26.000	2.700	0.195				
500 × 600	8.500	30.000	3.000	0.225				
500 × 700	8.500	34.000	3.300	0.255				
600 × 600	9.500	30.000	3.150	0.225				
600 × 700	9.500	34.000	3.450	0.255				
700 × 700	10.500	34.000	3.600	0.255				

算式根拠となる構造図		
種別及び細別	： 排水工 側溝(両側歩道) U－11型	縮尺 1:30

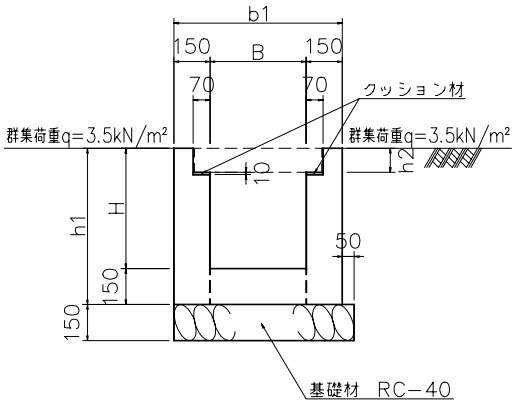

U－11型 寸法表

記号 (B × H)	寸法表 B	H	b1	h1	h2
300×300	300	300	600	450	100
300×400	300	400	600	550	100
300×500	300	500	600	650	100
400×400	400	400	700	550	100
400×500	400	500	700	650	100
500×500	500	500	800	650	100
500×600	500	600	800	750	100
500×700	500	700	800	850	100
600×600	600	600	900	750	100
600×700	600	700	900	850	100
700×700	700	700	1000	850	100

図面番号 5-2-7

10m当たり

名称	規格・形状	算式	単位	数量
基礎材	RC-40	$(b_1 + 0.05) \times 10.0$	m^2	
型枠		$h_1 \times 4 \times 10.0$	m^2	
コンクリート	$\sigma ck=18N/mm^2$	$(b_1 \times h_1 - B \times H - h_2$		
		$\times 0.07 \times 2) \times 10.0$	m^3	
伸縮目地 (クッション材含む)	目地板 t=10	$0.15 \times h_1 \times 2 + 0.07 \times 10.0$		
		$\times 2 - h_2 \times 0.07 \times 2$	m^2	

寸 法 表 及 び 材 料 表

種 別 及 び 細 別　　：　　排水工 側溝(両側歩道) U－11型

寸 法 表

B × H	B	H	b_1	h_1	h_2			
300 × 300	300	300	600	450	100			
300 × 400	300	400	600	550	100			
300 × 500	300	500	600	650	100			
400 × 400	400	400	700	550	100			
400 × 500	400	500	700	650	100			
500 × 500	500	500	800	650	100			
500 × 600	500	600	800	750	100			
500 × 700	500	700	800	850	100			
600 × 600	600	600	900	750	100			
600 × 700	600	700	900	850	100			
700 × 700	700	700	1000	850	100			

材 料 表　　10m当たり

B×H	基礎材 m^2	型 枠 m^2	コンクリート m^3	伸縮目地 m^2				摘 要
300 × 300	6.500	18.000	1.660	1.521				
300 × 400	6.500	22.000	1.960	1.551				
300 × 500	6.500	26.000	2.260	1.581				
400 × 400	7.500	22.000	2.110	1.551				
400 × 500	7.500	26.000	2.410	1.581				
500 × 500	8.500	26.000	2.560	1.581				
500 × 600	8.500	30.000	2.860	1.611				
500 × 700	8.500	34.000	3.160	1.641				
600 × 600	9.500	30.000	3.010	1.611				
600 × 700	9.500	34.000	3.310	1.641				
700 × 700	10.500	34.000	3.460	1.641				

算式根拠となる構造図		
種別及び細別	： 排水工 側溝(車道) 側溝 L－1型	縮尺 1:30

L－1型

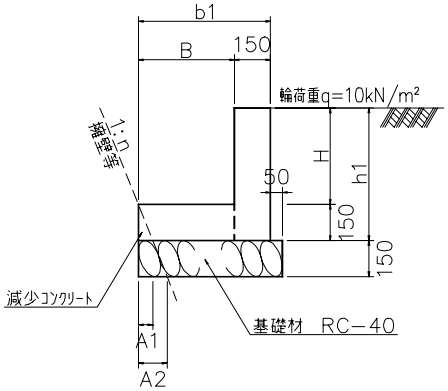

L－1型 寸法表

記号 (B × H)	寸法表 B	H	b1	h1	A1	A2
300×300	300	300	450	450	1:0.2=30	1:0.2=60
300×400	300	400	450	550	1:0.3=45	1:0.3=90
400×400	400	400	550	550	1:0.4=60	1:0.4=120
400×500	400	500	550	650	1:0.5=75	1:0.5=150
500×500	500	500	650	650	1:0.6=90	1:0.6=180

図面番号 5-2-8

10m当たり

名称	規格・形状	算式	単位	数量
基礎材	RC-40	$(b_1 + 0.05) \times 10.0$	m^2	
	減少基礎材	$(A_1 + A_2) \times 1/2 \times 10.0$	m^2	
		計	m^2	
型枠		$h_1 \times 2 \times 10.0$	m^2	
コンクリート	$\sigma ck=18N/mm^2$	$(h_1 + B) \times 0.15 \times 10.0$	m^3	
	減少コンクリート	$A_1 \times 0.15 \times 1/2 \times 10.0$	m^3	
		計	m^3	
伸縮目地	目地板 t=10	$0.15 \times h_1$	m^2	

寸 法 表 及 び 材 料 表

種 別 及 び 細 別　　：　　排水工 側溝(車道) 側溝 L－1型

寸 法 表

B × H	B	H	b_1	h_1	A_1	A_2		
300 × 300	300	300	450	450	1:0.2= 30	1:0.2= 60		
300 × 400	300	400	450	550	1:0.3= 45	1:0.3= 90		
400 × 400	400	400	550	550	1:0.4= 60	1:0.4= 120		
400 × 500	400	500	550	650	1:0.5= 75	1:0.5= 150		
500 × 500	500	500	650	650	1:0.6= 90	1:0.6= 180		

材 料 表　　10m当たり

B×H	基礎材 m^2	型 枠 m^2	コンクリート m^3	伸縮目地 m^2				
300 × 300	5.000	9.000	1.125	0.068				
300 × 400	5.000	11.000	1.275	0.083				
400 × 400	6.000	11.000	1.425	0.083				
400 × 500	6.000	13.000	1.575	0.098				
500 × 500	7.000	13.000	1.725	0.098				

擁壁等の勾配による材料増減表　　10m当たり

1：n	減少コンクリート m^3	減少基礎材 m^2						
1 : 0								
1 : 0.2	0.023	0.450						
1 : 0.3	0.034	0.675						
1 : 0.4	0.045	0.900						
1 : 0.5	0.056	1.125						
1 : 0.6	0.068	1.350						

算式根拠となる構造図			
種別及び細別	： 排水工 側溝(車道) 側溝Ｌ－2型	縮尺	1:40

L－2型

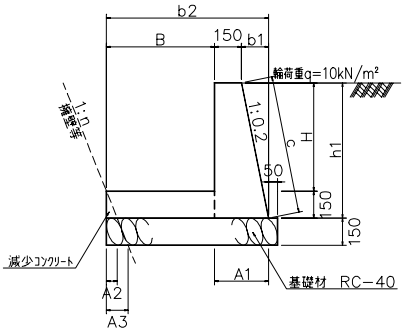

L－2型 寸法表

記号 (B × H)	寸法表							
	B	H	b2	h1	A1	A2	A3	c
500×700	500	700	820	850	320	1:0.2=30	1:0.2=60	867
600×600	600	600	900	750	300	1:0.3=45	1:0.3=90	765
600×700	600	700	920	850	320	1:0.4=60	1:0.4=120	867
700×700	700	700	1020	850	320	1:0.5=75	1:0.5=150	867
						1:0.6=90	1:0.6=180	

図面番号 5-2-8

10m当たり

名称	規格・形状	算式	単位	数量
基礎材	RC-40	$(b_2 + 0.05) \times 10.0$	m^2	
	減少基礎材	$(A_2 + A_3) \times 1/2 \times 10.0$	m^2	
		計	m^2	
型枠		$(h_1 + C) \times 10.0$	m^2	
コンクリート	$\sigma ck=18N/mm^2$	$\{(0.15 + A_1) \times h_1 \times 1/2 + B$		
		$\times 0.15\} \times 10.0$	m^3	
	減少コンクリート	$A_2 \times 0.15 \times 1/2 \times 10.0$	m^3	
		計	m^3	
伸縮目地	目地板 t=10	$(0.15 + A_1) \times h_1 \times 1/2$	m^2	

寸 法 表 及 び 材 料 表

種 別 及 び 細 別 ： 排水工 側溝(車道) 側溝 L－2型

寸 法 表

B × H	B	H	b_2	h_1	A_1	A_2	A_3	C
500 × 700	500	700	820	850	320	1:0.2 = 30	1:0.2 = 60	867
600 × 600	600	600	900	750	300	1:0.3 = 45	1:0.3 = 90	765
600 × 700	600	700	920	850	320	1:0.4 = 60 1:0.5 = 75	1:0.4 = 120 1:0.5 = 150	867
700 × 700	700	700	1020	850	320	1:0.6 = 90	1:0.6 = 180	867

材 料 表 10m当たり

B×H	基礎材 m^2	型 枠 m^2	コンクリート m^3	伸縮目地 m^2
500 × 700	8.700	17.170	2.748	0.200
600 × 600	9.500	15.150	2.588	0.169
600 × 700	9.700	17.170	2.898	0.200
700 × 700	10.700	17.170	3.048	0.200

擁壁等の勾配による材料増減表 10m当たり

1：N	減少コンクリート m^3	減少基礎材 m^2
1 : 0		
1 : 0.2	0.023	0.450
1 : 0.3	0.034	0.675
1 : 0.4	0.045	0.900
1 : 0.5	0.056	1.125
1 : 0.6	0.068	1.350

算式根拠となる構造図		
種別及び細別	： 排水工 側溝(車道) L－3型	縮尺 1:30

L－3型

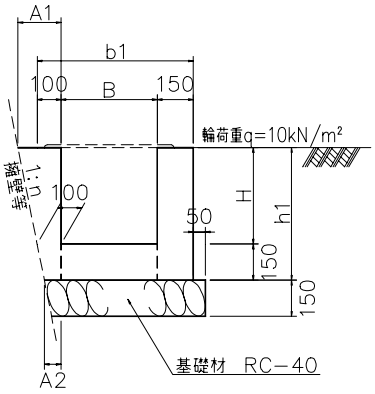

L－3型 寸法表

記号 (B × H)	寸法表					
	B	H	b1	h1	A1	A2
300×300	300	300	550	450	160	70
300×400	300	400	550	550	180	70
400×400	400	400	650	550	180	70
400×500	400	500	650	650	200	70
500×500	500	500	750	650	200	70

図面番号 5-2-9

10m当たり

名称	規格・形状	算式	単位	数量
基礎材	RC-40	$(b_1 + 0.05 - 0.30 \times 0.2) \times 10.0$	m^2	
	減少基礎材	$(0.15 + 0.30) \times (n - 0.2) \times 1/2$		
		$\times 10.0$	m^2	
		計	m^2	
型枠		$h_1 \times 3 \times 10.0$	m^2	
コンクリート	$\sigma ck=18N/mm^2$	$\{(h_1 + B) \times 0.15 + (A_1 + A_2)$		
		$\times h_1 \times 1/2 \} \times 10.0$	m^3	
	増加コンクリート	$(H^2 - 0.15^2) \times (n - 0.2) \times 1/2$		
		$\times 10.0$	m^3	
		計	m^3	
伸縮目地	目地板 t=10	$h_1 \times 0.15 + (A_1 + A_2) \times h_1$		
		$\times 1/2$	m^2	

寸 法 表 及 び 材 料 表

種 別 及 び 細 別　　：　　排水工 側溝(車道) L－3型

寸 法 表

B × H	B	H	b_1	h_1	A_1	A_2		
300 × 300	300	300	550	450	160	70		
300 × 400	300	400	550	550	180	70		
400 × 400	400	400	650	550	180	70		
400 × 500	400	500	650	650	200	70		
500 × 500	500	500	750	650	200	70		

材 料 表　　10m当たり

B×H	基礎材	型 枠	コンクリート	伸縮目地				
	m^2	m^2	m^3	m^2				
300 × 300	5.400	13.500	1.643	0.119				
300 × 400	5.400	16.500	1.963	0.151				
400 × 400	6.400	16.500	2.113	0.151				
400 × 500	6.400	19.500	2.453	0.185				
500 × 500	7.400	19.500	2.603	0.185				

擁壁等の勾配による材料増減表　　10m当たり

1 : n	増加コンクリート			減少基礎材				
	H=300	H=400	H=500					
	m^3	m^3	m^3	m^2				
1 : 0								
1 : 0.2								
1 : 0.3	0.034	0.069	0.114	0.225				
1 : 0.4	0.068	0.138	0.228	0.450				
1 : 0.5	0.101	0.206	0.341	0.675				
1 : 0.6	0.135	0.275	0.455	0.900				

算 式 根 拠 と な る 構 造 図			
種 別 及 び 細 別	： 排水工 側溝(車道) L－4型	縮尺	1:40

L－4型

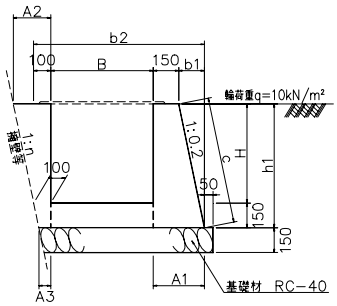

L－4型 寸法表

記 号 (B × H)	寸 法 表							
	B	H	b2	h1	A1	A2	A3	c
500×700	500	700	920	850	320	240	70	867
600×600	600	600	1000	750	300	220	70	765
600×700	600	700	1020	850	320	240	70	867
700×700	700	700	1120	850	320	240	70	867

図面番号 5-2-9

10m当たり

名 称	規格・形状	算 式	単 位	数 量
基 礎 材	RC-40	$(b_2 + 0.05) \times 10.0$	m^2	
	減少基礎材	$(0.15 + 0.30) \times (n - 0.2) \times 1/2$		
		$\times 10.0$	m^2	
		計	m^2	
型 枠		$(h_1 \times 2 + C) \times 10.0$	m^2	
コンクリート	$\sigma ck=18N/mm^2$	$\{(A_2 + A_3) \times h_1 \times 1/2 + (A_1$		
		$+ 0.15) \times h_1 \times 1/2 + (B \times 0.15)\}$		
		$\times 10.0$	m^3	
	増加コンクリート	$(H^2 - 0.15^2) \times (n - 0.2) \times 1/2$		
		$\times 10.0$	m^3	
		計	m^3	
伸 縮 目 地	目地板 t=10	$(A_2 + A_3) \times h_1 \times 1/2 + (A_1$		
		$+ 0.15) \times h_1 \times 1/2$	m^2	

寸 法 表 及 び 材 料 表

種 別 及 び 細 別　　：　　排水工 側溝(車道) 側溝 L－4型

寸 法 表

B × H	B	H	b_2	h_1	A_1	A_2	A_3	C
500 × 700	500	700	920	850	320	240	70	867
600 × 600	600	600	1000	750	300	220	70	765
600 × 700	600	700	1020	850	320	240	70	867
700 × 700	700	700	1120	850	320	240	70	867

材 料 表　　10m当たり

B×H	基礎材 m^2	型枠 m^2	コンクリート m^3	伸縮目地 m^2				
500 × 700	9.700	25.670	4.065	0.332				
600 × 600	10.500	22.650	3.675	0.278				
600 × 700	10.700	25.670	4.215	0.332				
700 × 700	11.700	25.670	4.365	0.332				

擁壁等の勾配による材料増減表　　10m当たり

1 : _n	増加コンクリート H=600 m^3	増加コンクリート H=700 m^3	減少基礎材 m^2					
1 : 0								
1 : 0.2								
1 : 0.3	0.169	0.234	0.225					
1 : 0.4	0.338	0.468	0.450					
1 : 0.5	0.506	0.701	0.675					
1 : 0.6	0.675	0.935	0.900					

算式根拠となる構造図		
種別及び細別	： 排水工 側溝(車道) L－5型	縮尺 1:30

L－5型

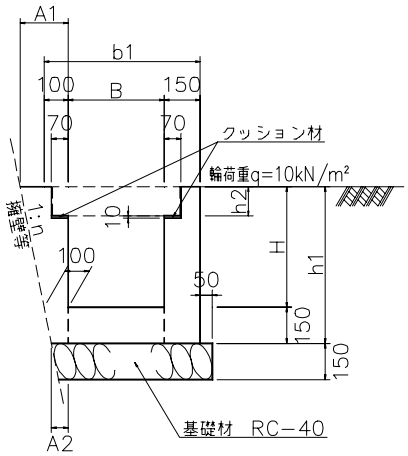

L－5型 寸法表

記号 (B × H)	寸法表 B	H	b1	h1	h2	A1	A2
300×300	300	300	550	450	110	160	70
300×400	300	400	550	550	110	180	70
400×400	400	400	650	550	120	180	70
400×500	400	500	650	650	120	200	70
500×500	500	500	750	650	130	200	70

図面番号 5-2-10

10m当たり

名称	規格・形状	算式	単位	数量
基礎材	RC-40	$(b_1 + 0.05) \times 10.0$	m^2	
	減少基礎材	$(0.15 + 0.30) \times (n - 0.2) \times 1/2$		
		$\times 10.0$	m^2	
		計	m^2	
型枠		$h_1 \times 3 \times 10.0$	m^2	
コンクリート	$\sigma ck=18N/mm^2$	$\{(h_1 + B) \times 0.15 + (A_1 + A_2)$		
		$\times h_1 \times 1/2 - h_2 \times 0.07 \times 2 \}$		
		$\times 10.0$	m^3	
	増加コンクリート	$(H^2 - 0.15^2) \times (n - 0.2) \times 1/2$		
		$\times 10.0$	m^3	
		計	m^3	
伸縮目地 (クッション材含む)	目地板 t=10	$h_1 \times 0.15 + (A_1 + A_2) \times h_1$		
		$\times 1/2 + 0.07 \times 10.0 \times 2 - h_2$		
		$\times 0.07 \times 2$	m^2	

寸 法 表 及 び 材 料 表

種 別 及 び 細 別　　：　　排水工 側溝(車道) 側溝 L－5

寸 法 表

B × H	B	H	b_1	h_1	h_2	A_1	A_2	
300 × 300	300	300	550	450	110	160	70	
300 × 400	300	400	550	550	110	180	70	
400 × 400	400	400	650	550	120	180	70	
400 × 500	400	500	650	650	120	200	70	
500 × 500	500	500	750	650	130	200	70	

材 料 表　　10m当たり

B×H	基礎材 m^2	型枠 m^2	コンクリート m^3	伸縮目地 m^2				
300 × 300	6.000	13.500	1.489	1.504				
300 × 400	6.000	16.500	1.809	1.536				
400 × 400	7.000	16.500	1.945	1.534				
400 × 500	7.000	19.500	2.285	1.568				
500 × 500	8.000	19.500	2.421	1.567				

擁壁等の勾配による材料増減表　　10m当たり

1 : _n	増加コンクリート H=300 m^3	増加コンクリート H=400 m^3	増加コンクリート H=500 m^3	減少基礎材 m^2				
1 : 0								
1 : 0.2								
1 : 0.3	0.034	0.069	0.114	0.225				
1 : 0.4	0.068	0.138	0.228	0.450				
1 : 0.5	0.101	0.206	0.341	0.675				
1 : 0.6	0.135	0.275	0.455	0.900				

算式根拠となる構造図		
種別及び細別	： 排水工 側溝(車道) L－6型	縮尺 1:40

L－6型

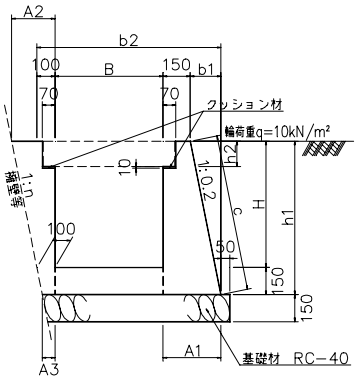

L－6型 寸法表

記号 (B × H)	寸法表								
	B	H	b2	h1	h2	A1	A2	A3	c
500×700	500	700	920	850	130	320	240	70	867
600×600	600	600	1000	750	140	300	220	70	765
600×700	600	700	1020	850	140	320	240	70	867
700×700	700	700	1120	850	150	320	240	70	867

図面番号 5-2-10

10m当たり

名称	規格・形状	算式	単位	数量
基礎材	RC-40	(b_2 + 0.05)× 10.0	m^2	
	減少基礎材	(0.15 + 0.30)×(n − 0.2)× 1/2		
		× 10.0	m^2	
		計	m^2	
型枠		(h_1 × 2 + C)× 10.0	m^2	
コンクリート	σck=18N/mm²	{(A_2 + A_3)× h_1 × 1/2 +(A_1		
		+ 0.15)× h_1 × 1/2 + B × 0.15		
		− 0.07 × h_2 × 2 }× 10.0	m^3	
	増加コンクリート	(H^2 − 0.15^2)×(n − 0.2)× 1/2		
		× 10.0	m^3	
		計	m^3	
伸縮目地 (クッション材含む)	目地板 t=10	(A_2 + A_3)× h_1 × 1/2 +(A_1		
		+ 0.15)× h_1 × 1/2 − 0.07 × h_2		
		× 2 + 0.07 × 10.0 × 2	m^2	

寸 法 表 及 び 材 料 表

種 別 及 び 細 別　　：　　排水工 側溝(車道) 側溝 L－6型

寸 法 表

B × H	B	H	b_2	h_1	h_2	A_1	A_2	A_3	C
500 × 700	500	700	920	850	130	320	240	70	867
600 × 600	600	600	1000	750	140	300	220	70	765
600 × 700	600	700	1020	850	140	320	240	70	867
700 × 700	700	700	1120	850	150	320	240	70	867

材 料 表　　10m当たり

B×H	基礎材 m^2	型 枠 m^2	コンクリート m^3	伸縮目地 m^2					
500 × 700	9.700	25.670	3.883	1.713					
600 × 600	10.500	22.650	3.479	1.658					
600 × 700	10.700	25.670	4.019	1.712					
700 × 700	11.700	25.670	4.155	1.711					

擁壁等の勾配による材料増減表　　10m当たり

1 : _n	増加コンクリート H=600 m^3	増加コンクリート H=700 m^3	減少基礎材 m^2						
1 : 0									
1 : 0.2									
1 : 0.3	0.169	0.234	0.225						
1 : 0.4	0.338	0.468	0.450						
1 : 0.5	0.506	0.701	0.675						
1 : 0.6	0.675	0.935	0.900						

算式根拠となる構造図		
種別及び細別	： 排水工 側溝(歩道) L－7型	縮尺 1:30

L－7型

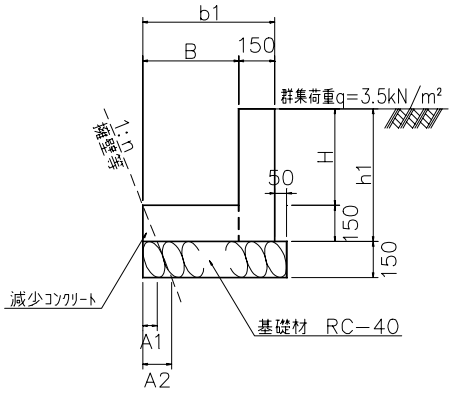

L－7型 寸法表

記号 (B × H)	寸法表 B	H	b1	h1	A1	A2
300×300	300	300	450	450	1:0.2=30	1:0.2=60
300×400	300	400	450	550	1:0.3=45	1:0.3=90
400×400	400	400	550	550	1:0.4=60	1:0.4=120
400×500	400	500	550	650	1:0.5=75	1:0.5=150
500×500	500	500	650	650	1:0.6=90	1:0.6=180
500×600	500	600	650	750		
500×700	500	700	650	850		
600×600	600	600	750	750		
600×700	600	700	750	850		
700×700	700	700	850	850		

図面番号 5-2-11

10m当たり

名称	規格・形状	算式	単位	数量
基礎材	RC-40	$(b_1 + 0.05) \times 10.0$	m^2	
	減少基礎材	$(A_1 + A_2) \times 1/2 \times 10.0$	m^2	
		計	m^2	
型枠		$h_1 \times 2 \times 10.0$	m^2	
コンクリート	$\sigma ck=18N/mm^2$	$(h_1 + B) \times 0.15 \times 10.0$	m^3	
	減少コンクリート	$A_1 \times 0.15 \times 1/2 \times 10.0$	m^3	
		計	m^3	
伸縮目地	目地板 t=10	$h_1 \times 0.15$	m^2	

寸 法 表 及 び 材 料 表

種 別 及 び 細 別　　：　　排水工 側溝(歩道) L－7型

寸 法 表

B × H	B	H	b_1	h_1	A_1	A_2		
300 × 300	300	300	450	450	1:0.2= 30	1:0.2= 60		
300 × 400	300	400	450	550	1:0.3= 45	1:0.3= 90		
400 × 400	400	400	550	550	1:0.4= 60	1:0.4= 120		
400 × 500	400	500	550	650	1:0.5= 75	1:0.5= 150		
500 × 500	500	500	650	650	1:0.6= 90	1:0.6= 180		
500 × 600	500	600	650	750				
500 × 700	500	700	650	850				
600 × 600	600	600	750	750				
600 × 700	600	700	750	850				
700 × 700	700	700	850	850				

材 料 表　　10m当たり

B×H	基礎材 m^2	型 枠 m^2	コンクリート m^3	伸縮目地 m^2				
300 × 300	5.000	9.000	1.125	0.068				
300 × 400	5.000	11.000	1.275	0.083				
400 × 400	6.000	11.000	1.425	0.083				
400 × 500	6.000	13.000	1.575	0.098				
500 × 500	7.000	13.000	1.725	0.098				
500 × 600	7.000	15.000	1.875	0.113				
500 × 700	7.000	17.000	2.025	0.128				
600 × 600	8.000	15.000	2.025	0.113				
600 × 700	8.000	17.000	2.175	0.128				
700 × 700	9.000	17.000	2.325	0.128				

擁壁等の勾配による材料増減表　　10m当たり

1 : n	減少コンクリート m^3	減少基礎材 m^2						
1 : 0								
1 : 0.2	0.023	0.450						
1 : 0.3	0.034	0.675						
1 : 0.4	0.045	0.900						
1 : 0.5	0.056	1.125						
1 : 0.6	0.068	1.350						

算 式 根 拠 と な る 構 造 図		
種 別 及 び 細 別 ： 排水工 側溝(歩道) L－8型		縮尺 1:30

L－8型

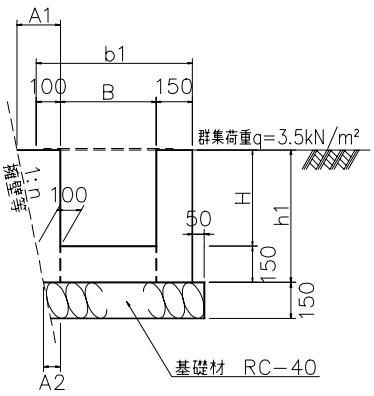

L－8型 寸法表

記 号 (B × H)	寸 法 表					
	B	H	b1	h1	A1	A2
300×300	300	300	550	450	160	70
300×400	300	400	550	550	180	70
400×400	400	400	650	550	180	70
400×500	400	500	650	650	200	70
500×500	500	500	750	650	200	70
500×600	500	600	750	750	220	70
500×700	500	700	750	850	240	70
600×600	600	600	850	750	220	70
600×700	600	700	850	850	240	70
700×700	700	700	950	850	240	70

図面番号 5-2-12

10m当たり

名 称	規格・形状	算 式	単 位	数 量
基 礎 材	RC-40	$(b_1 + 0.05) \times 10.0$	m^2	
	減少基礎材	$(0.15 + 0.30) \times (n - 0.2) \times 1/2$		
		$\times 10.0$	m^2	
		計	m^2	
型 枠		$h_1 \times 3 \times 10.0$	m^2	
コンクリート	$\sigma ck=18N/mm^2$	$\{(h_1 + B) \times 0.15 + (A_1 + A_2)$		
		$\times h_1 \times 1/2 \} \times 10.0$	m^3	
	増加コンクリート	$(H^2 - 0.15^2) \times (n - 0.2) \times 1/2$		
		$\times 10.0$	m^3	
		計	m^3	
伸 縮 目 地	目地板 t=10	$h_1 \times 0.15 + (A_1 + A_2) \times h_1$		
		$\times 1/2$	m^2	

寸法表及び材料表

種別及び細別　：　排水工 側溝(歩道) L－8型

寸法表

B × H	B	H	b_1	h_1	A_1	A_2		
300 × 300	300	300	550	450	160	70		
300 × 400	300	400	550	550	180	70		
400 × 400	400	400	650	550	180	70		
400 × 500	400	500	650	650	200	70		
500 × 500	500	500	750	650	200	70		
500 × 600	500	600	750	750	220	70		
500 × 700	500	700	750	850	240	70		
600 × 600	600	600	850	750	220	70		
600 × 700	600	700	850	850	240	70		
700 × 700	700	700	950	850	240	70		

材料表　10m当たり

B×H	基礎材	型枠	コンクリート	伸縮目地				
	m^2	m^2	m^3	m^2				
300 × 300	6.000	13.500	1.643	0.119				
300 × 400	6.000	16.500	1.963	0.151				
400 × 400	7.000	16.500	2.113	0.151				
400 × 500	7.000	19.500	2.453	0.185				
500 × 500	8.000	19.500	2.603	0.185				
500 × 600	8.000	22.500	2.963	0.221				
500 × 700	8.000	25.500	3.343	0.259				
600 × 600	9.000	22.500	3.113	0.221				
600 × 700	9.000	25.500	3.493	0.259				
700 × 700	10.000	25.500	3.643	0.259				

擁壁等の勾配による材料増減表　10m当たり

1：n	増加コンクリート					減少基礎材		
	H=300	H=400	H=500	H=600	H=700			
	m^3	m^3	m^3	m^3	m^3	m^2		
1 : 0								
1 : 0.2								
1 : 0.3	0.034	0.069	0.114	0.169	0.234	0.225		
1 : 0.4	0.068	0.138	0.228	0.338	0.468	0.450		
1 : 0.5	0.101	0.206	0.341	0.506	0.701	0.675		
1 : 0.6	0.135	0.275	0.455	0.675	0.935	0.900		

算式根拠となる構造図		
種別及び細別	： 排水工 側溝(歩道) L－9型	縮尺 1:30

L－9型

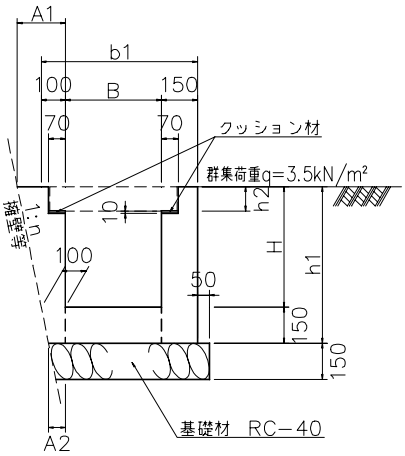

L－9型 寸法表

記号 (B × H)	寸法表						
	B	H	b1	h1	h2	A1	A2
300×300	300	300	550	450	100	160	70
300×400	300	400	550	550	100	180	70
400×400	400	400	650	550	100	180	70
400×500	400	500	650	650	100	200	70
500×500	500	500	750	650	100	200	70
500×600	500	600	750	750	100	220	70
500×700	500	700	750	850	100	240	70
600×600	600	600	850	750	100	220	70
600×700	600	700	850	850	100	240	70
700×700	700	700	950	850	100	240	70

図面番号 5-2-13

10m当たり

名称	規格・形状	算式	単位	数量
基礎材	RC-40	$(b_1 + 0.05) \times 10.0$	m^2	
	減少基礎材	$(0.15 + 0.30) \times (n - 0.2) \times 1/2$		
		$\times 10.0$	m^2	
		計	m^2	
型枠		$h_1 \times 3 \times 10.0$	m^2	
コンクリート	$\sigma ck=18N/mm^2$	$\{(h_1 + B) \times 0.15 + (A_1 + A_2)$		
		$\times h_1 \times 1/2 - h_2 \times 0.07 \times 2\}$		
		$\times 10.0$	m^3	
	増加コンクリート	$(H^2 - 0.15^2) \times (n - 0.2) \times 1/2$		
		$\times 10.0$	m^3	
		計	m^3	
伸縮目地 (クッション材含む)	目地板 t=10	$h_1 \times 0.15 + (A_1 + A_2) \times h_1$		
		$\times 1/2 + 0.07 \times 10.0 \times 2 - h_2$		
		$\times 0.07 \times 2$	m^2	

寸法表及び材料表

種別及び細別　：　排水工 側溝(歩道) L－9型

寸法表

B × H	B	H	b_1	h_1	h_2	A_1	A_2	
300 × 300	300	300	550	450	100	160	70	
300 × 400	300	400	550	550	100	180	70	
400 × 400	400	400	650	550	100	180	70	
400 × 500	400	500	650	650	100	200	70	
500 × 500	500	500	750	650	100	200	70	
500 × 600	500	600	750	750	100	220	70	
500 × 700	500	700	750	850	100	240	70	
600 × 600	600	600	850	750	100	220	70	
600 × 700	600	700	850	850	100	240	70	
700 × 700	700	700	950	850	100	240	70	

材料表　10m当たり

B×H	基礎材	型枠	コンクリート	伸縮目地				
	m^2	m^2	m^3	m^2				
300 × 300	6.000	13.500	1.503	1.505				
300 × 400	6.000	16.500	1.823	1.537				
400 × 400	7.000	16.500	1.973	1.537				
400 × 500	7.000	19.500	2.313	1.571				
500 × 500	8.000	19.500	2.463	1.571				
500 × 600	8.000	22.500	2.823	1.607				
500 × 700	8.000	25.500	3.203	1.645				
600 × 600	9.000	22.500	2.973	1.607				
600 × 700	9.000	25.500	3.353	1.645				
700 × 700	10.000	25.500	3.503	1.645				

擁壁等の勾配による材料増減表　10m当たり

1：n	増加コンクリート					減少基礎材		
	H=300	H=400	H=500	H=600	H=700			
	m^3	m^3	m^3	m^3	m^3	m^2		
1 : 0								
1 : 0.2								
1 : 0.3	0.034	0.069	0.114	0.169	0.234	0.225		
1 : 0.4	0.068	0.138	0.228	0.338	0.468	0.450		
1 : 0.5	0.101	0.206	0.341	0.506	0.701	0.675		
1 : 0.6	0.135	0.275	0.455	0.675	0.935	0.900		

算式根拠となる構造図		
種別及び細別	： 排水工 側溝 PU－1型	縮尺 1:15

PU－1型

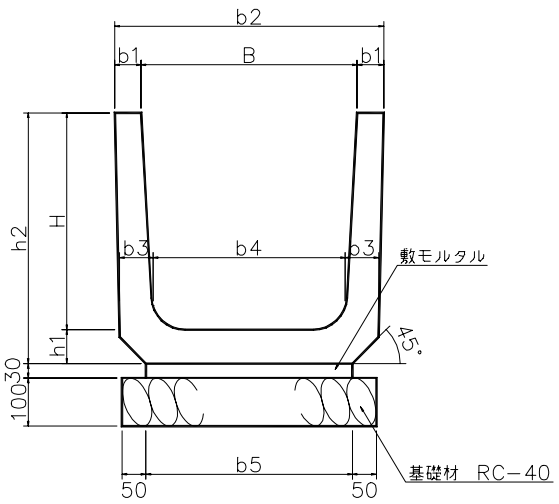

PU－1型 寸法表

記号 (B × H)	寸法表			
	B	H	b5	L
150×150	150	150	160	600
180×180	180	180	190	600
240×240	240	240	240	600
300×240	300	240	300	600
300×300	300	300	300	600
300×360	300	360	300	600
360×300	360	300	360	600
360×360	360	360	360	600
450×450	450	450	430	600
600×600	600	600	600	600

図面番号 5-2-14

10m当たり

名称	規格・形状	算式	単位	数量
基礎材	RC-40	(b_5 + 0.05 + 0.05)× 10.0	m^2	
モルタル		b_5 × 10.0	m^2	
U型ブロック		10.0 / ####	個	

寸 法 表 及 び 材 料 表

種 別 及 び 細 別　　：　　排水工 側溝 PU－1型

寸 法 表

B × H	B	H	b_5	L				
150 × 150	150	150	160	600				
180 × 180	180	180	190	600				
240 × 240	240	240	240	600				
300 × 240	300	240	300	600				
300 × 300	300	300	300	600				
300 × 360	300	360	300	600				
360 × 300	360	300	360	600				
360 × 360	360	360	360	600				
450 × 450	450	450	430	600				
600 × 600	600	600	600	600				

材 料 表　　10m当たり

B×H	基 礎 材 m^2	モルタル m^2	U型ブロック 個					摘 要
150 × 150	2.600	1.600	16.529					
180 × 180	2.900	1.900	16.529					
240 × 240	3.400	2.400	16.529					
300 × 240	4.000	3.000	16.529					
300 × 300	4.000	3.000	16.529					
300 × 360	4.000	3.000	16.529					
360 × 300	4.600	3.600	16.529					
360 × 360	4.600	3.600	16.529					
450 × 450								
600 × 600								

算式根拠となる構造図		
種別及び細別	： 排水工 側溝 PU－2型	縮尺 1:15

PU－2型

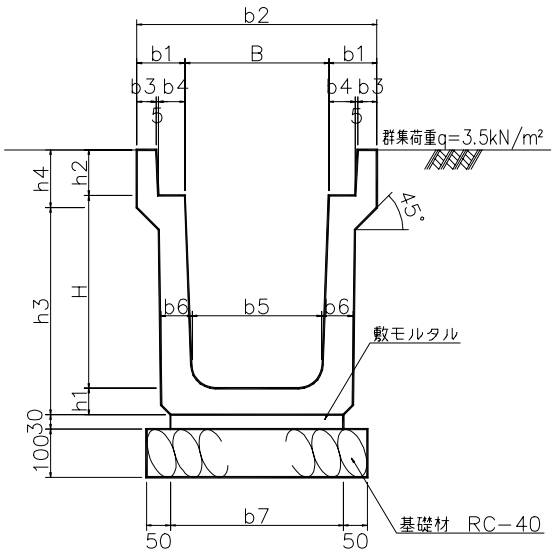

PU－2型 寸法表

記号 (B × H)	寸法表			
	B	H	b7	L
250×250	250	250	300	2000
300×300	300	300	360	2000
300×400	300	400	360	2000
300×500	300	500	360	2000
400×400	400	400	460	2000
400×500	400	500	460	2000
500×500	500	500	560	2000
500×600	500	600	560	2000

図面番号 5-2-15

10m当たり

名称	規格・形状	算式	単位	数量
基礎材	RC-40	(b_7 + 0.05 + 0.05)× 10.0	m^2	
モルタル		b_7 × 10.0	m^2	
U型ブロック		10.0 / ####	個	

寸 法 表 及 び 材 料 表

種 別 及 び 細 別　　：　　排水工 側溝 PU－2型

寸 法 表

B × H	B	H	b_7	L				
250 × 250	250	250	300	2000				
300 × 300	300	300	360	2000				
300 × 400	300	400	360	2000				
300 × 500	300	500	360	2000				
400 × 400	400	400	460	2000				
400 × 500	400	500	460	2000				
500 × 500	500	500	560	2000				
500 × 600	500	600	560	2000				

材 料 表　　10m当たり

B×H	基 礎 材	モルタル	U型ブロック					摘 要
	m^2	m^2	個					
250 × 250	4.000	3.000	4.988					
300 × 300	4.600	3.600	4.988					
300 × 400	4.600	3.600	4.988					
300 × 500	4.600	3.600	4.988					
400 × 400	5.600	4.600	4.988					
400 × 500	5.600	4.600	4.988					
500 × 500	6.600	5.600	4.988					
500 × 600	6.600	5.600	4.988					

算式根拠となる構造図		
種別及び細別	： 排水工 側溝 PU－3型	縮尺 1:15

PU－3型

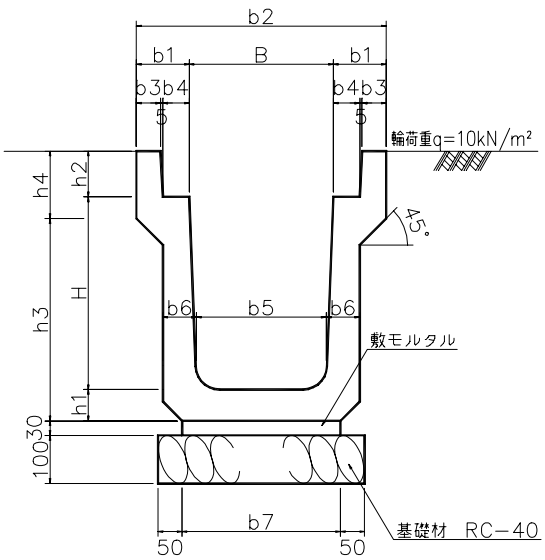

PU－3型 寸法表

記号 (B × H)	寸法表 B	H	b7	L
250×250	250	250	300	2000
300×300	300	300	360	2000
300×400	300	400	330	2000
300×500	300	500	340	2000
400×400	400	400	430	2000
400×500	400	500	440	2000
500×500	500	500	540	2000
500×600	500	600	550	2000

図面番号 5-2-16

10m当たり

名称	規格・形状	算式	単位	数量
基礎材	RC-40	(b_7 + 0.05 + 0.05)× 10.0	m^2	
モルタル		b_7 × 10.0	m^2	
U型ブロック		10.0 / ####	個	

寸 法 表 及 び 材 料 表

種 別 及 び 細 別　　：　　排水工 側溝 PU－3型

寸 法 表

B × H	B	H	b_7	L				
250 × 250	250	250	300	2000				
300 × 300	300	300	360	2000				
300 × 400	300	400	330	2000				
300 × 500	300	500	340	2000				
400 × 400	400	400	430	2000				
400 × 500	400	500	440	2000				
500 × 500	500	500	540	2000				
500 × 600	500	600	550	2000				

材 料 表　　10m当たり

B×H	基 礎 材 m^2	モルタル m^2	U型ブロック 個					摘 要
250 × 250	4.000	3.000	4.988					
300 × 300	4.600	3.600	4.988					
300 × 400	4.300	3.300	4.988					
300 × 500	4.400	3.400	4.988					
400 × 400	5.300	4.300	4.988					
400 × 500	5.400	4.400	4.988					
500 × 500	6.400	5.400	4.988					
500 × 600	6.500	5.500	4.988					

算式根拠となる構造図				
種別及び細別	：	排水工 側溝蓋 コンクリート蓋（歩道部）	縮尺	1:40

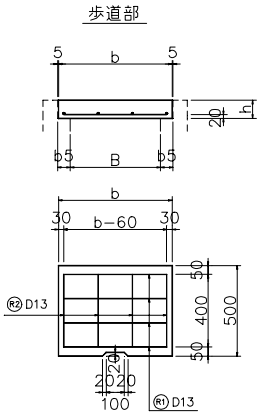

歩道部　寸法および材料表

側溝幅 B	寸法表 b	寸法表 h	寸法表 b5	鉄筋材料表（1枚当り） 鉄筋 R1 D13 本数	鉄筋 R1 D13 長さ(mm)	鉄筋 R2 D13 本数	鉄筋 R2 D13 長さ(mm)	鉄筋質量 (kg)	摘要
300	430	100	70	4	370	4	400	3.1	
400	530	100	70	4	470	4	400	3.5	
500	630	100	70	4	570	4	400	3.9	
600	730	100	70	4	670	4	400	4.3	
700	830	100	70	4	770	4	400	4.7	

図面番号 5-3-1

1枚当たり

名称	規格・形状	算式	単位	数量
コンクリート	σck=24N/mm^2	{ b × 0.50 −(0.10 + 0.14)× 1/2		
		× 0.02 }× h	m^3	
型枠		(b + 0.50)× 2 × h	m^2	
鉄筋	D13	鉄筋材料表より	kg	

寸 法 表 及 び 材 料 表

種 別 及 び 細 別　　：　　排水工 側溝蓋 コンクリート蓋 （歩道部）

寸 法 表

B	b	h	b_5					
300	430	100	70					
400	530	100	70					
500	630	100	70					
600	730	100	70					
700	830	100	70					

材 料 表　　1枚当たり

B	コンクリート m^3	型 枠 m^2	鉄 筋 kg					摘 要
300	0.021	0.186	3.100					
400	0.026	0.206	3.500					
500	0.031	0.226	3.900					
600	0.036	0.246	4.300					
700	0.041	0.266	4.700					

算 式 根 拠 と な る 構 造 図

種 別 及 び 細 別 ： 排水工 側溝蓋 フロアプレート（車道部） 縮尺 1:40

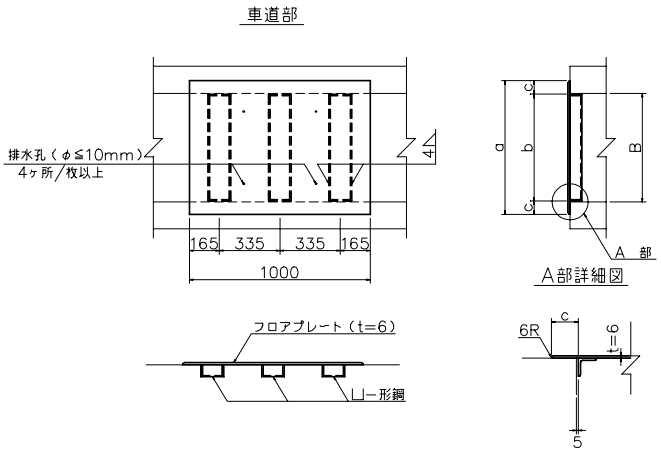

車道部 寸法および材料表

側溝幅 B	寸法表 a	b	c	t	材料表(10枚当り) 形鋼 凵－ 幅×高寸法	単位質量(kg/m)	摘要
300	440	290	75	6	75x40 x5x7	6.92	
400	540	390	75	6			
500	640	490	75	6			
600	740	590	75	6			
700	880	690	95	6			

図面番号 5-3-2

10枚当たり

名 称	規格・形状	算 式	単 位	数 量
フロアプレート	t＝6	1.0 × a × #### × 10	kg	
形 鋼	75×40×5×7	b × 6.92 × 3 × 10	kg	
溶 接 延 長	t＝4	b × 2 × 3 × 10	m	

寸 法 表 及 び 材 料 表

種 別 及 び 細 別　　：　　排水工 側溝蓋 フロアプレート（車道部）

寸 法 表

B	a	b	c	t				
300	440	290	75	6				
400	540	390	75	6				
500	640	490	75	6				
600	740	590	75	6				
700	880	690	95	6				

材 料 表　　10枚当たり

B	フロアプレート kg	形鋼 断面寸法	形鋼 kg	溶接延長 m				摘 要
300	214.588	75×40×5×7	60.204	17.400				
400	263.358		80.964	23.400				
500	312.128		101.724	29.400				
600	360.898		122.484	35.400				
700	429.176		143.244	41.400				

算式根拠となる構造図		
種別及び細別	： 排水工 側溝蓋 フロアプレート（歩道部）	縮尺 1:40

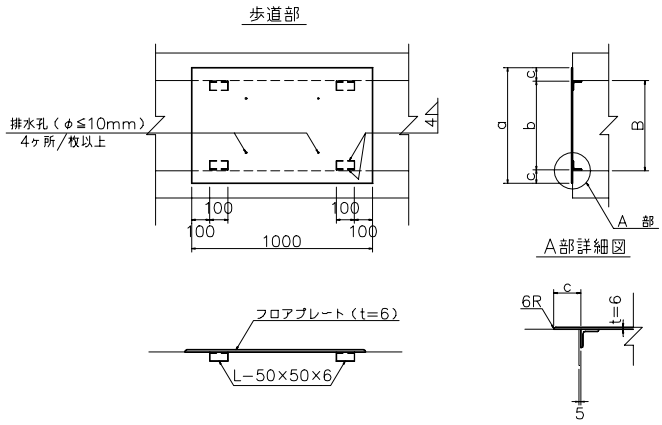

歩道部 寸法表

側溝幅 B	寸法表 a	b	c	t
300	440	290	75	6
400	540	390	75	6
500	640	490	75	6
600	740	590	75	6
700	840	690	75	6

図面番号 5-3-2

10枚当たり

名称	規格・形状	算式	単位	数量
フロアプレート	t＝6	1.0 × a × #### × 10	kg	
形鋼	L－50×50×6	0.1 × 4 × 4.43 × 10	kg	17.720
溶接延長	t＝4	0.04 × 4 × 4 × 10	m	6.400

寸 法 表 及 び 材 料 表

種 別 及 び 細 別　　：　　排水工 側溝蓋 フロアプレート（歩道部）

寸 法 表

B	a	b	c	t				
300	440	290	75	6				
400	540	390	75	6				
500	640	490	75	6				
600	740	590	75	6				
700	840	690	75	6				

材 料 表　　10枚当たり

B	フロアプレート kg	形 鋼 kg	溶接延長 m					摘 要
300	214.588	17.720	6.400					
400	263.358	17.720	6.400					
500	312.128	17.720	6.400					
600	360.898	17.720	6.400					
700	409.668	17.720	6.400					

算 式 根 拠 と な る 構 造 図

種 別 及 び 細 別 ： 排水工 側溝蓋 プレキャスト鉄筋コンクリート蓋(歩道部) PC1型 縮尺 1:20

歩道部

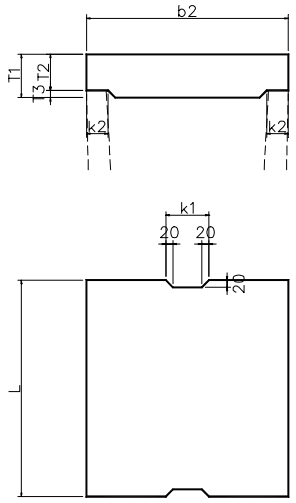

歩道部 PC1型

記号 (B)	寸法表 b2	k1	k2	T1	T2	T3	L	1枚当り質量 (kg)	摘要
150	210	75	35	35	30	5	600	10	JIS A5334 1種
180	250	75	40	40	35	5	600	14	
240	330	90	50	45	40	5	600	20	
300	400	100	55	60	50	10	600	32	
360	460	120	55	65	55	10	600	41	
450	560	120	60	70	60	10	600	54	
600	740	150	75	75	65	10	600	77	

図面番号 5-3-3

1枚当たり

名 称	規格・形状	算 式	単位	数 量
プレキャスト鉄筋コンクリート蓋	歩道部		枚	1.000

寸 法 表 及 び 材 料 表

種 別 及 び 細 別 ： 排水工 側溝蓋 プレキャスト鉄筋コンクリート蓋（歩道部） PC1型

寸 法 表

B	b_2	k_1	k_2	T_1	T_2	T_3	L	
150	210	75	35	35	30	5	600	
180	250	75	40	40	35	5	600	
240	330	90	50	45	40	5	600	
300	400	100	55	60	50	10	600	
360	460	120	55	65	55	10	600	
450	560	120	60	70	60	10	600	
600	740	150	75	75	65	10	600	

材 料 表

B							1枚当たり	摘 要
150								
180								
240								
300								
360								
450								

算 式 根 拠 と な る 構 造 図

種 別 及 び 細 別 ： 排水工 側溝蓋 プレキャスト鉄筋コンクリート蓋(歩道部) PC3型 縮尺 1:20

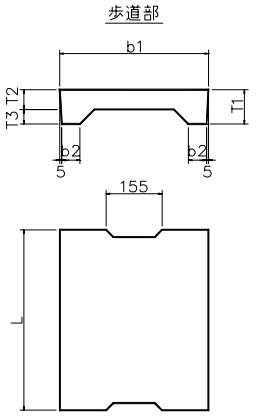

歩道部 PC3型

記号 (B)	寸法表 b1	b2	T1	T2	T3	L	1枚当り質量 (kg)	摘要
250	362	50	90	55	35	500	29	JIS A5346 1種
300	412	51	95	55	40	500	33	
400	512	51	110	65	45	500	47	
500	622	56	125	75	50	500	65	

図面番号 5-3-4

1枚当たり

名 称	規格・形状	算 式	単 位	数 量
プレキャスト鉄筋コンクリート蓋	歩道部		枚	1.000

寸 法 表 及 び 材 料 表

種 別 及 び 細 別　　：　　排水工　側溝蓋　プレキャスト鉄筋コンクリート蓋（歩道部）PC3型

寸 法 表

B	b_1	b_2	T_1	T_2	T_3	L		
250	362	50	90	55	35	500		
300	412	51	95	55	40	500		
400	512	51	110	65	45	500		
500	622	56	125	75	50	500		

材 料 表　　1枚当たり

B								摘　要
250								
300								
400								
500								

算 式 根 拠 と な る 構 造 図

種 別 及 び 細 別 ： 排水工 側溝蓋 プレキャスト鉄筋コンクリート蓋(車道部) PC4型 縮尺 1:20

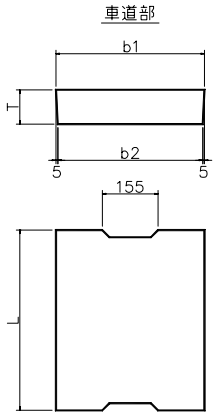

車道部 PC4型

記号 (B)	寸法表 b1	b2	T	L	1枚当り質量 (kg)	摘要
250	362	352	90	500	37	JIS A5346 2種
300	412	402	95	500	45	
400	512	502	110	500	65	
500	622	612	125	500	91	

図面番号 5-3-4

1枚当たり

名 称	規格・形状	算 式	単位	数 量
プレキャスト鉄筋コンクリート蓋	車道部		枚	1.000

寸 法 表 及 び 材 料 表

種 別 及 び 細 別 ： 排水工 側溝蓋 プレキャスト鉄筋コンクリート蓋（車道部） PC4型

寸 法 表

B	b_1	b_2	T	L				
250	362	352	90	500				
300	412	402	95	500				
400	512	502	110	500				
500	622	612	125	500				

材 料 表 1枚当たり

B								摘 要
250								
300								
400								
500								

算 式 根 拠 と な る 構 造 図
種 別 及 び 細 別　　：　排水工　側溝蓋　フロアプレート（歩道部改良型）

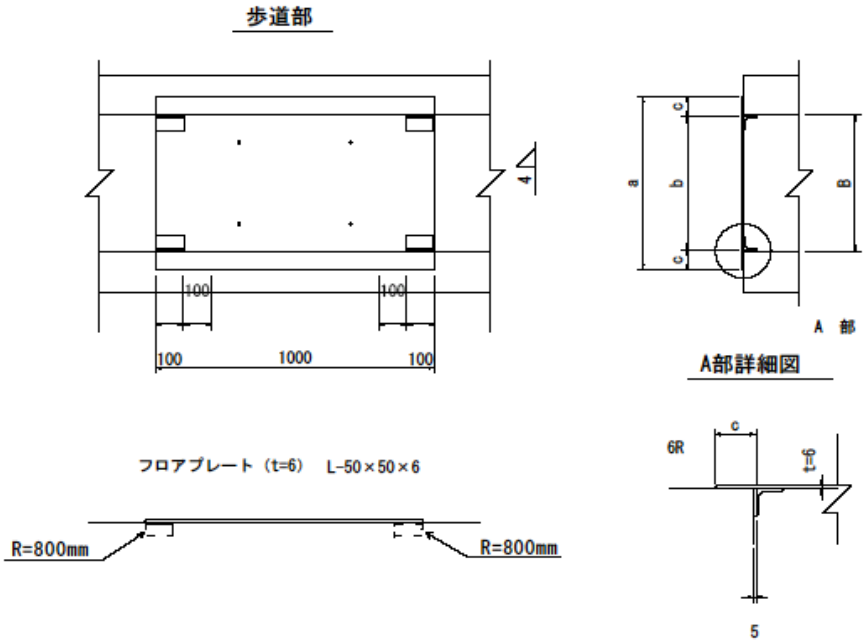

歩道部　寸法表

側溝幅 B	寸 法 表 a	b	c	t
300	440	290	75	6
400	540	390	75	6
500	640	490	75	6
600	740	590	75	6
700	840	690	75	6

図面番号　5-3-5

10枚当たり

名　称	規格・形状	算　式	単 位	数　量
フロアプレート	t＝6	1.0 × a × 48.77 × 10	kg	
形　鋼	L－50×50×6	0.1 × 4 × 4.43 × 10	kg	17.720
溶 接 延 長	t＝4	0.04 × 4 × 4 × 10	m	6.400

寸 法 表 及 び 材 料 表

種 別 及 び 細 別 ： 排水工 側溝蓋 フロアプレート（歩道部改良型）

寸 法 表

B	a	b	c	t				
300	440	290	75	6				
400	540	390	75	6				
500	640	490	75	6				
600	740	590	75	6				
700	840	690	75	6				

材 料 表 10枚当たり

B	フロアプレート kg	形 鋼 kg	溶接延長 m					摘 要
300	214.588	17.720	6.400					
400	263.358	17.720	6.400					
500	312.128	17.720	6.400					
600	360.898	17.720	6.400					
700	409.668	17.720	6.400					

算式根拠となる構造図		
種別及び細別	： 排水工 U型水路	縮尺 1:50

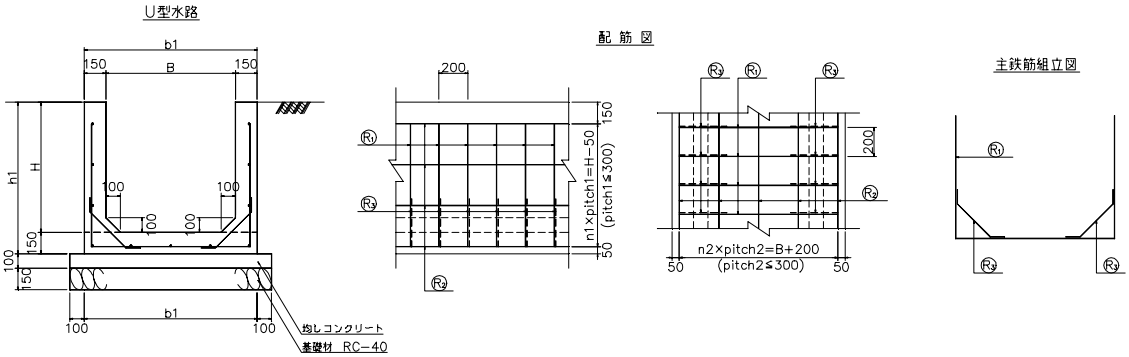

U型水路 寸法表

記号 (B × H)	寸法表 B	H	b1	h1	n1	n2
800×800	800	800	1100	950	3	4
900×900	900	900	1200	1050	3	4
1000×1000	1000	1000	1300	1150	4	4
1100×1100	1100	1100	1400	1250	4	5
1200×1200	1200	1200	1500	1350	4	5
1300×1300	1300	1300	1600	1450	5	5
1400×1400	1400	1400	1700	1550	5	6
1500×1500	1500	1500	1800	1650	5	6

U型水路 鉄筋材料表 10m当り

記号 (B × H)	①横方向鉄筋 径	本数(本)	1本当り長さ(mm)	単位質量(kg/m)	質量(kg)	②縦方向鉄筋 径	本数(本)	単位質量(kg/m)	質量(kg)	③ハンチ筋 径	本数(本)	1本当り長さ(mm)	単位質量(kg/m)	質量(kg)	鉄筋総質量(kg)
800×800	D13	50	2500	0.995	124.4	D13	11	0.995	109.5	D13	100	525	0.995	52.2	286.1
900×900	D13	50	2800	0.995	139.3	D13	11	0.995	109.5	D13	100	525	0.995	52.2	301.0
1000×1000	D13	50	3100	0.995	154.2	D13	13	0.995	129.4	D13	100	525	0.995	52.2	335.8
1100×1100	D13	50	3400	0.995	169.2	D13	14	0.995	139.3	D13	100	525	0.995	52.2	360.7
1200×1200	D13	50	3700	0.995	184.1	D13	14	0.995	139.3	D13	100	525	0.995	52.2	375.6
1300×1300	D13	50	4000	0.995	199.0	D13	16	0.995	159.2	D13	100	525	0.995	52.2	410.4
1400×1400	D13	50	4300	0.995	213.9	D13	17	0.995	169.2	D13	100	525	0.995	52.2	435.3
1500×1500	D13	50	4600	0.995	228.9	D13	17	0.995	169.2	D13	100	525	0.995	52.2	450.3

図面番号 5-4-1

10m当たり

名称	規格・形状	算式	単位	数量
基礎材	RC-40	$(b_1 + 0.10 + 0.10) \times 10.00$	m^2	
型枠		$\{h_1 \times 2 + (H - 0.10) \times 2$		
		$+ 0.10 \times \sqrt{2} \times 2\} \times 10.0$	m^2	
均しコンクリート	$\sigma ck=18N/mm^2$	$(b_1 + 0.20) \times 0.10 \times 10.0$	m^3	
コンクリート	$\sigma ck=21N/mm^2$	$\{b_1 \times h_1 - B \times H + 0.1^2$		
		$\times 1/2 \times 2\} \times 10.0$	m^3	
伸縮目地	目地板 t=10		m^2	
鉄筋	D13	鉄筋材料表より	kg	

寸 法 表 及 び 材 料 表

種 別 及 び 細 別　　：　　排水工 U型水路

寸 法 表

B × H	B	H	b_1	h_1	n_1	n_2		
800 × 800	800	800	1100	950	3	4		
900 × 900	900	900	1200	1050	3	4		
1000 × 1000	1000	1000	1300	1150	4	4		
1100 × 1100	1100	1100	1400	1250	4	5		
1200 × 1200	1200	1200	1500	1350	4	5		
1300 × 1300	1300	1300	1600	1450	5	5		
1400 × 1400	1400	1400	1700	1550	5	6		
1500 × 1500	1500	1500	1800	1650	5	6		

材 料 表　　10m当たり

B×H	基 礎 材	型 枠	均しコンクリート	コンクリート	伸縮目地	止 水 板	鉄 筋	摘 要
	m^2	m^2	m^3	m^3	m^2	m	kg	
800 × 800	13.000	35.828	1.300	4.150			286.100	
900 × 900	14.000	39.828	1.400	4.600			301.000	
1000 × 1000	15.000	43.828	1.500	5.050			335.800	
1100 × 1100	16.000	47.828	1.600	5.500			360.700	
1200 × 1200	17.000	51.828	1.700	5.950			375.600	
1300 × 1300	18.000	55.828	1.800	6.400			410.400	
1400 × 1400	19.000	59.828	1.900	6.850			435.300	
1500 × 1500	20.000	63.828	2.000	7.300			450.300	

算式根拠となる構造図		
種別及び細別	： 排水工 集水桝A型（H≦1.00mかつ管径φ300の場合）	縮尺 1:60

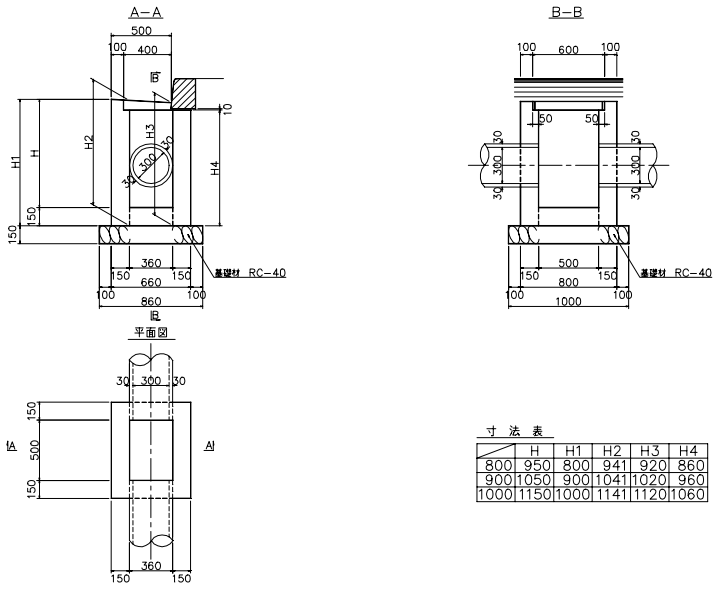

	H	H1	H2	H3	H4
800	950	800	941	920	860
900	1050	900	1041	1020	960
1000	1150	1000	1141	1120	1060

図面番号 5-5-1

10ヶ所当たり

名称	規格・形状	算式	単位	数量
基礎材	RC-40	0.86 × 1.0 × 10	m^2	8.600
型枠		[(H_1 + H_4)× 0.80 + H_4 × 0.15		
		× 2 +(H_1 + H_3)× 1/2 × 0.50		
		× 2 +(H_2 + H_4)× 0.50 +(H_2		
		+ H_3)× 1/2 × 0.36 × 2 −{(####		
		+ 0.06) × 1/2× 0.36 ×2 + 0.084×0.50 }] ×10	m^2	
	管渠による控除	0.36^2 × π × 1/4 × n = 0.102 × n	m^2	
		計	m^2	
コンクリート	σck=18N/mm^2	[{(H_1 + H_2)× 1/2 + H_4 }× 0.15		
		× 0.80 +(H_2 + H_3)× 1/2 × 0.36		
		× 0.15 × 2 + 0.36 × 0.50 × 0.15		
		−(#### × 0.084 × 0.564 + #### × ####		
		× #### ×2+ 0.026 × 0.001 × #### + ####		
		× #### × 0.382)]× 10	m^3	

種 別 及 び 細 別	: 排水工 集水桝 A型（H≦1.00mかつ管径φ300の場合）		縮尺 1:60	
				10ヶ所当たり
名　称	規格・形状	算　　式	単位	数 量
コンクリート	管渠による控除	$0.36^2 \times \pi \times 1/4 \times 0.15 \times n = 0.015 \times$ n	m^3	
		計	m^3	
敷モルタル		0.15 ×(0.80 − 0.30)× 10	m^2	0.750
コンクリートブロック		0.80 / 0.605 × 10	個	13.223
集水桝蓋			個	10.000

寸 法 表 及 び 材 料 表

種 別 及 び 細 別　　：　排水工 集水桝 A型(H≦1.00かつ管径φ300の場合)

寸 法 表

H	H	H_1	H_2	H_3	H_4						
800	800	950	941	920	860						
900	900	1050	1041	1020	960						
1000	1000	1150	1141	1120	1060						

材 料 表　　10ヶ所当たり

H	基礎材	型 枠			コンクリート			敷モルタル	コンクリートブロック	集水桝蓋	摘要
		全体	控除	計	全体	控除	計				
	m^2	m^2	m^2	m^2	m^3	m^3	m^3	m^2	個	個	
800	8.600	41.176			3.409			0.750	13.223	10.0	
900	8.600	45.796			3.757			0.750	13.223	10.0	
1000	8.600	50.416			4.105			0.750	13.223	10.0	

算 式 根 拠 と な る 構 造 図
種 別 及 び 細 別　　：　排水工 集水桝 B－1型（H≦1.00mの場合）　　縮尺 1:60

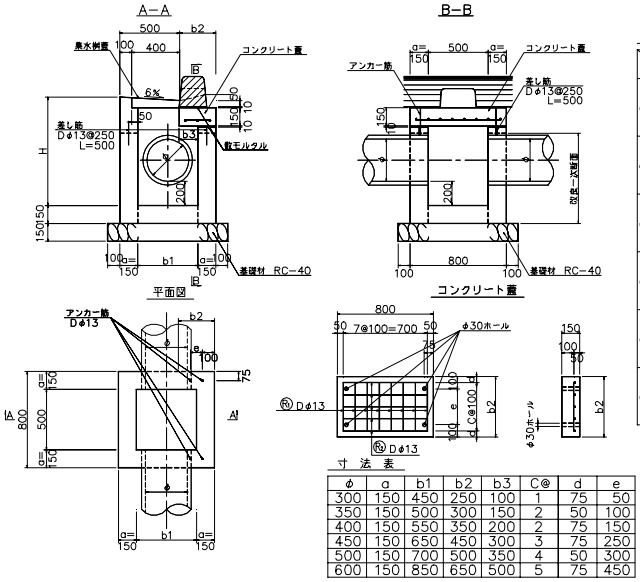

φ	a	b1	b2	b3	C@	d	e
300	150	450	250	100	1	75	50
350	150	500	300	150	2	50	100
400	150	550	350	200	2	75	150
450	150	650	450	300	3	75	250
500	150	700	500	350	4	50	300
600	150	850	650	500	5	75	450

コンクリート蓋鉄筋表　（1箇所当り）

名称 φ	符号	径	本数	長さ(mm)	質量(kg)
φ300	R1	D13	8	100	0.796
	R2	D13	2	700	1.393
	アンカー筋	D13	4	400	1.592
	計				3.781
φ350	R1	D13	8	200	1.592
	R2	D13	3	700	2.090
	アンカー筋	D13	4	400	1.592
	計				5.274
φ400	R1	D13	8	200	1.592
	R2	D13	3	700	2.090
	アンカー筋	D13	4	400	1.592
	計				5.274
φ450	R1	D13	8	300	2.388
	R2	D13	4	700	2.786
	アンカー筋	D13	4	400	1.592
	計				6.766
φ500	R1	D13	8	400	3.184
	R2	D13	5	700	3.483
	アンカー筋	D13	4	400	1.592
	計				8.259
φ600	R1	D13	8	500	3.980
	R2	D13	6	700	4.179
	アンカー筋	D13	4	400	1.592
	計				9.751

図面番号 5-5-2

10ヶ所当たり

名　称	規格・形状	算　　式	単位	数 量
基 礎 材	RC-40	(b_1 + a × 2 + 0.10 × 2)		
		×(0.80 + 0.10 × 2)× 10	m^2	
型　枠		[{(0.50 +2× a)+(b_1 +2× a)+ 0.50		
		+ b_1 }×(H + 0.15)× 2 − 0.50		
		× 0.03 × 1/2 × 4 −{(0.50 +2× a)		
		+ 0.50 }× 0.25 − 0.25 × b_2 × 2		
		−(b_2 − a)× 0.25 × 2 + a		
		× 0.22 × 2 −{(0.084+0.06)×1/2×0.35×2		
		+0.084×0.50} + a × a × 0.06× 1/2 × 2]		
		× 10	m^2	
	管渠による控除		m^2	
		計	m^2	
	コンクリート蓋	{ 0.80 × b_2 +(0.80 + b_2)× 2		
		× 0.15 }× 10	m^2	

種 別 及 び 細 別		： 排水工 集水桝 B－1型（H≦1.00mの場合）		縮尺 1:60
				10ヶ所当たり
名　称	規格・形状	算　　式	単位	数 量
コンクリート	σck=18N/mm^2	{(0.50 +2× a)×(b_1 +2× a)×(H		
		+ 0.15)− 0.50 × b_1 × H − a		
		×(0.50 +2× a)× 0.25 −(b_2 − a)		
		× 0.25 × a × 2 −(0.032 × 0.084		
		× 0.564 + 0.032× 0.084× 0.382 × 2 + 0.041× 0.011		
		× 0.65 + 0.043 × 0.011 × 0.432 × 2) }× 10	m^3	
	管渠による控除		m^3	
		計	m^3	
	コンクリート蓋 σck=24N/mm^2	0.80 × b_2 × 0.15 × 10	m^3	
敷モルタル		{ a ×(0.50 +2× a)+(b_2 − a)		
		× a × 2 +(0.230 ×(0.50 +2× a		
		− 0.30)}] × 10	m^2	
蓋鉄筋	D13	コンクリート蓋鉄筋表より	kg	
コンクリートブロック		0.80 / 0.605 × 10	個	13.223
集 水 桝 蓋			個	10.000

寸 法 表 及 び 材 料 表
種 別 及 び 細 別　　：　排水工　集水桝Ｂ－1型（H≦1.00mの場合）

寸 法 表

φ	H	a	b1	b2							
300	800	150	450	250							
	900	150	450	250							
	1000	150	450	250							
350	800	150	500	300							
	900	150	500	300							
	1000	150	500	300							
400	800	150	550	350							
	900	150	550	350							
	1000	150	550	350							
450	800	150	650	450							
	900	150	650	450							
	1000	150	650	450							
500	800	150	700	500							
	900	150	700	500							
	1000	150	700	500							
600	800	150	850	650							
	900	150	850	650							
	1000	150	850	650							

寸 法 表

φ	H										

寸 法 表 及 び 材 料 表

種 別 及 び 細 別　　：　排水工 集水桝 B－1型（H≦1.00mの場合）

材 料 表　　10ヶ所当たり

φ	H	基礎材	型　枠				コンクリート				摘要
			全体	控除	計	コンクリート蓋	全体	控除	計	コンクリート蓋	
		m^2	m^2	m^2	m^2	m^2	m^3	m^3	m^3	m^3	
300	800	9.500	41.950			5.150	3.482			0.300	
	900	9.500	46.950			5.150	3.857			0.300	
	1000	9.500	51.950			5.150	4.232			0.300	
350	800	10.000	43.350			5.700	3.625			0.360	
	900	10.000	48.550			5.700	4.015			0.360	
	1000	10.000	53.750			5.700	4.405			0.360	
400	800	10.500	44.750			6.250	3.767			0.420	
	900	10.500	50.150			6.250	4.172			0.420	
	1000	10.500	55.550			6.250	4.577			0.420	
450	800	11.500	47.550			7.350	4.052			0.540	
	900	11.500	53.350			7.350	4.487			0.540	
	1000	11.500	59.150			7.350	4.922			0.540	
500	800	12.000	48.950			7.900	4.195			0.600	
	900	12.000	54.950			7.900	4.645			0.600	
	1000	12.000	60.950			7.900	5.095			0.600	
600	800	13.500	53.150			9.550	4.622			0.780	
	900	13.500	59.750			9.550	5.117			0.780	
	1000	13.500	66.350			9.550	5.612			0.780	

φ	H	敷モルタル	蓋鉄筋	コンクリートブロック	集水桝蓋						摘要
		m^2	kg	個	個						
300	800	2.650	37.810	13.223	10.0						
	900	2.650	37.810	13.223	10.0						
	1000	2.650	37.810	13.223	10.0						
350	800	2.800	52.735	13.223	10.0						
	900	2.800	52.735	13.223	10.0						
	1000	2.800	52.735	13.223	10.0						
400	800	2.950	52.735	13.223	10.0						
	900	2.950	52.735	13.223	10.0						
	1000	2.950	52.735	13.223	10.0						
450	800	3.250	67.660	13.223	10.0						
	900	3.250	67.660	13.223	10.0						
	1000	3.250	67.660	13.223	10.0						
500	800	3.400	82.585	13.223	10.0						
	900	3.400	82.585	13.223	10.0						
	1000	3.400	82.585	13.223	10.0						
600	800	3.850	97.510	13.223	10.0						
	900	3.850	97.510	13.223	10.0						
	1000	3.850	97.510	13.223	10.0						

挿入管による控除材料表

管径(φ)	外径	1 本		2 本		3 本		4 本		本	
		型　枠	コンクリート	型　枠	コンクリート	型　枠	コンクリート	型　枠	コンクリート	型　枠	コンクリート
		m^2	m^3	m^2	m^3	m^2	m^3	m^2	m^3	m^2	m^3
φ300	360	0.102	0.015	0.204	0.031	0.305	0.046	0.407	0.061		
φ350	414	0.135	0.020	0.269	0.040	0.404	0.061	0.539	0.081		
φ400	470	0.174	0.026	0.347	0.052	0.521	0.078	0.694	0.104		
φ450	526	0.217	0.033	0.435	0.065						
φ500	584	0.268	0.040	0.536	0.080						
φ600	700	0.385	0.058	0.770	0.115						

算式根拠となる構造図		
種別及び細別	： 排水工 集水桝 B－2型（H＞1.00mの場合）	縮尺1:60

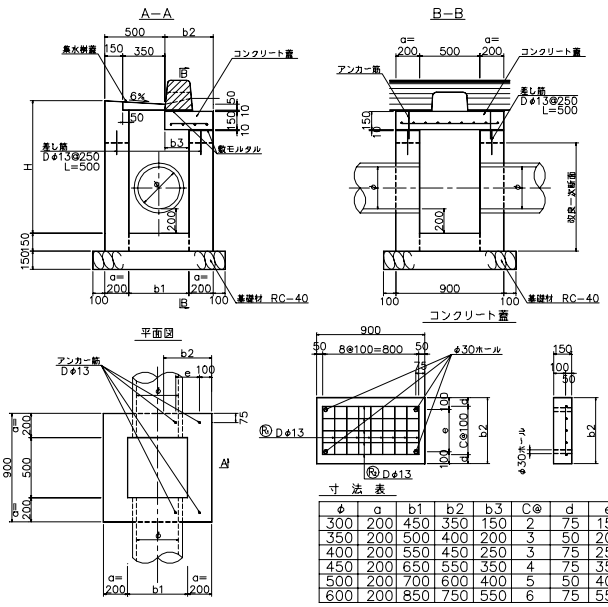

φ	a	b1	b2	b3	C@	d	e
300	200	450	350	150	2	75	150
350	200	500	400	200	3	50	200
400	200	550	450	250	3	75	250
450	200	650	550	350	4	75	350
500	200	700	600	400	5	50	400
600	200	850	750	550	6	75	550

コンクリート蓋鉄筋表　（1箇所当り）

φ＼名称	符号	径	本数	長さ(mm)	質量(kg)
φ300	R1	D13	9	200	1.791
	R2	D13	3	800	2.388
	アンカー筋	D13	4	400	1.592
	計				5.771
φ350	R1	D13	9	300	2.687
	R2	D13	4	800	3.184
	アンカー筋	D13	4	400	1.592
	計				7.463
φ400	R1	D13	9	300	2.687
	R2	D13	4	800	3.184
	アンカー筋	D13	4	400	1.592
	計				7.463
φ450	R1	D13	9	400	3.582
	R2	D13	5	800	3.980
	アンカー筋	D13	4	400	1.592
	計				9.154
φ500	R1	D13	9	500	4.478
	R2	D13	6	800	4.776
	アンカー筋	D13	4	400	1.592
	計				10.846
φ600	R1	D13	9	600	5.373
	R2	D13	7	800	5.572
	アンカー筋	D13	4	400	1.592
	計				12.537

図面番号 5-5-4

10ヶ所当たり

名称	規格・形状	算式	単位	数量
基礎材	RC-40	(b_1 + a × 2 + 0.10 × 2)		
		×(0.90 + 0.10 × 2)× 10	m^2	
型枠		[{(0.50 +2× a)+(b_1 +2× a)+ 0.50		
		+ b_1 }×(H + 0.15)× 2 − 0.50		
		× 0.03 × 1/2 × 4 −{(0.50 +2× a)		
		+ 0.50 }× 0.25 − 0.25 × b_2 × 2		
		−(b_2 − a)× 0.25 × 2 + a		
		× 0.22 × 2 −{(0.084 +0.06)×1/2×0.30×2		
		+0.084×0.50}+ a × a × 0.06 × 1/2 × 2]		
		× 10	m^2	
	管渠による控除		m^2	
		計	m^2	
	コンクリート蓋	{ 0.90 × b_2 +(0.90 + b_2)× 2		
		× 0.15 }× 10	m^2	

種 別 及 び 細 別		： 排水工 集水桝 B－2型（H＞1.00mの場合）		縮尺1:60
				10ヶ所当たり
名　称	規格・形状	算　　式	単位	数 量
コンクリート	σck=18N/mm^2	{(0.50 +2× a)×(b_1 +2× a)×(H		
		+ 0.15)− 0.50 × b_1 × H − a		
		×(0.50 +2× a)× 0.25 −(b_2 − a)		
		× 0.25 × a × 2 −(0.082× 0.084		
		× 0.564 + 0.032× 0.084× 0.382×2 + 0.041× 0.011		
		× 0.65 + 0.043 × 0.011× 0.432 × 2)}× 10	m^3	
	管渠による控除		m^3	
		計	m^3	
	コンクリート蓋 σck=24N/mm^2	0.90 × b_2 × 0.15 × 10	m^3	
敷モルタル		{ a ×(0.50 +2× a)+(b_2 − a)		
		× a × 2 +(0.230 ×(0.50 +2× a		
		− 0.30)}] × 10	m^2	
蓋鉄筋	D13	コンクリート蓋鉄筋表より	kg	
コンクリートブロック		0.90 / 0.605 × 10	個	14.876
集水桝蓋			個	10.000

寸 法 表 及 び 材 料 表

種 別 及 び 細 別　　：　排水工　集水桝Ｂ－2型（H＞1.00mの場合）

寸 法 表

φ	H	a	b1	b2		φ	H	a	b1	b2	
300	1100	200	450	350		400	1100	200	550	450	
	1200	200	450	350			1200	200	550	450	
	1300	200	450	350			1300	200	550	450	
	1400	200	450	350			1400	200	550	450	
	1500	200	450	350			1500	200	550	450	
	1600	200	450	350			1600	200	550	450	
	1700	200	450	350			1700	200	550	450	
	1800	200	450	350			1800	200	550	450	
	1900	200	450	350			1900	200	550	450	
	2000	200	450	350			2000	200	550	450	
350	1100	200	500	400		450	1100	200	650	550	
	1200	200	500	400			1200	200	650	550	
	1300	200	500	400			1300	200	650	550	
	1400	200	500	400			1400	200	650	550	
	1500	200	500	400			1500	200	650	550	
	1600	200	500	400			1600	200	650	550	
	1700	200	500	400			1700	200	650	550	
	1800	200	500	400			1800	200	650	550	
	1900	200	500	400			1900	200	650	550	
	2000	200	500	400			2000	200	650	550	

寸 法 表

φ	H	a	b1	b2							
500	1100	200	700	600							
	1200	200	700	600							
	1300	200	700	600							
	1400	200	700	600							
	1500	200	700	600							
	1600	200	700	600							
	1700	200	700	600							
	1800	200	700	600							
	1900	200	700	600							
	2000	200	700	600							
600	1100	200	850	750							
	1200	200	850	750							
	1300	200	850	750							
	1400	200	850	750							
	1500	200	850	750							
	1600	200	850	750							
	1700	200	850	750							
	1800	200	850	750							
	1900	200	850	750							
	2000	200	850	750							

寸 法 表 及 び 材 料 表

種 別 及 び 細 別　　：　排水工 集水桝 B－2型（H＞1.00mの場合）

材 料 表　　10ヶ所当たり

φ	H	基礎材	型　枠				コンクリート				摘要
			全体	控除	計	コンクリート蓋	全体	控除	計	コンクリート蓋	
		m^2	m^2	m^2	m^2	m^2	m^3	m^3	m^3	m^3	
300	1100	11.550	61.252			6.900	6.421			0.473	
	1200	11.550	66.652			6.900	6.961			0.473	
	1300	11.550	72.052			6.900	7.501			0.473	
	1400	11.550	77.452			6.900	8.041			0.473	
	1500	11.550	82.852			6.900	8.581			0.473	
	1600	11.550	88.252			6.900	9.121			0.473	
	1700	11.550	93.652			6.900	9.661			0.473	
	1800	11.550	99.052			6.900	10.201			0.473	
	1900	11.550	104.452			6.900	10.741			0.473	
	2000	11.550	109.852			6.900	11.281			0.473	
350	1100	12.100	63.252			7.500	6.659			0.540	
	1200	12.100	68.852			7.500	7.219			0.540	
	1300	12.100	74.452			7.500	7.779			0.540	
	1400	12.100	80.052			7.500	8.339			0.540	
	1500	12.100	85.652			7.500	8.899			0.540	
	1600	12.100	91.252			7.500	9.459			0.540	
	1700	12.100	96.852			7.500	10.019			0.540	
	1800	12.100	102.452			7.500	10.579			0.540	
	1900	12.100	108.052			7.500	11.139			0.540	
	2000	12.100	113.652			7.500	11.699			0.540	

φ	H	敷モルタル	蓋鉄筋	コンクリートブロック	集水桝蓋						摘要
		m^2	kg	個	個						
300	1100	3.780	57.710	14.876	10.0						
	1200	3.780	57.710	14.876	10.0						
	1300	3.780	57.710	14.876	10.0						
	1400	3.780	57.710	14.876	10.0						
	1500	3.780	57.710	14.876	10.0						
	1600	3.780	57.710	14.876	10.0						
	1700	3.780	57.710	14.876	10.0						
	1800	3.780	57.710	14.876	10.0						
	1900	3.780	57.710	14.876	10.0						
	2000	3.780	57.710	14.876	10.0						
350	1100	3.980	74.625	14.876	10.0						
	1200	3.980	74.625	14.876	10.0						
	1300	3.980	74.625	14.876	10.0						
	1400	3.980	74.625	14.876	10.0						
	1500	3.980	74.625	14.876	10.0						
	1600	3.980	74.625	14.876	10.0						
	1700	3.980	74.625	14.876	10.0						
	1800	3.980	74.625	14.876	10.0						
	1900	3.980	74.625	14.876	10.0						
	2000	3.980	74.625	14.876	10.0						

挿入管による控除材料表

管径(φ)	外径	1 本		2 本		3 本		4 本		本	
		型　枠	コンクリート	型　枠	コンクリート	型　枠	コンクリート	型　枠	コンクリート	型　枠	コンクリート
		m^2	m^3	m^2	m^3	m^2	m^3	m^2	m^3	m^2	m^3
φ300	360	0.102	0.020	0.204	0.041	0.305	0.061	0.407	0.081		
φ350	414	0.135	0.027	0.269	0.054	0.404	0.081	0.539	0.108		
φ400	470	0.174	0.035	0.347	0.069	0.521	0.104	0.694	0.139		
φ450	526	0.217	0.043	0.435	0.087						
φ500	584	0.268	0.054	0.536	0.107						
φ600	700	0.385	0.077	0.770	0.154						

寸 法 表 及 び 材 料 表

種 別 及 び 細 別　　：　排水工 集水桝 B－2型（H＞1.00mの場合）

材 料 表　　10ヶ所当たり

φ	H	基礎材	型　枠				コンクリート				摘要
			全体	控除	計	コンクリート蓋	全体	控除	計	コンクリート蓋	
		m^2	m^2	m^2	m^2	m^2	m^3	m^3	m^3	m^3	
400	1100	12.650	65.252			8.100	6.896			0.608	
	1200	12.650	71.052			8.100	7.476			0.608	
	1300	12.650	76.852			8.100	8.056			0.608	
	1400	12.650	82.652			8.100	8.636			0.608	
	1500	12.650	88.452			8.100	9.216			0.608	
	1600	12.650	94.252			8.100	9.796			0.608	
	1700	12.650	100.052			8.100	10.376			0.608	
	1800	12.650	105.852			8.100	10.956			0.608	
	1900	12.650	111.652			8.100	11.536			0.608	
	2000	12.650	117.452			8.100	12.116			0.608	
450	1100	13.750	69.252			9.300	7.371			0.743	
	1200	13.750	75.452			9.300	7.991			0.743	
	1300	13.750	81.652			9.300	8.611			0.743	
	1400	13.750	87.852			9.300	9.231			0.743	
	1500	13.750	94.052			9.300	9.851			0.743	
	1600	13.750	100.252			9.300	10.471			0.743	
	1700	13.750	106.452			9.300	11.091			0.743	
	1800	13.750	112.652			9.300	11.711			0.743	
	1900	13.750	118.852			9.300	12.331			0.743	
	2000	13.750	125.052			9.300	12.951			0.743	

φ	H	敷モルタル	蓋鉄筋	コンクリートブロック	集水桝蓋						摘要
		m^2	kg	個	個						
400	1100	4.180	74.625	14.876	10.0						
	1200	4.180	74.625	14.876	10.0						
	1300	4.180	74.625	14.876	10.0						
	1400	4.180	74.625	14.876	10.0						
	1500	4.180	74.625	14.876	10.0						
	1600	4.180	74.625	14.876	10.0						
	1700	4.180	74.625	14.876	10.0						
	1800	4.180	74.625	14.876	10.0						
	1900	4.180	74.625	14.876	10.0						
	2000	4.180	74.625	14.876	10.0						
450	1100	4.580	91.540	14.876	10.0						
	1200	4.580	91.540	14.876	10.0						
	1300	4.580	91.540	14.876	10.0						
	1400	4.580	91.540	14.876	10.0						
	1500	4.580	91.540	14.876	10.0						
	1600	4.580	91.540	14.876	10.0						
	1700	4.580	91.540	14.876	10.0						
	1800	4.580	91.540	14.876	10.0						
	1900	4.580	91.540	14.876	10.0						
	2000	4.580	91.540	14.876	10.0						

挿入管による控除材料表

管径(φ)	外径	1 本		2 本		3 本		4 本		本	
		型　枠	コンクリート	型　枠	コンクリート	型　枠	コンクリート	型　枠	コンクリート	型　枠	コンクリート
		m^2	m^3	m^2	m^3	m^2	m^3	m^2	m^3	m^2	m^3
φ300	360	0.102	0.020	0.204	0.041	0.305	0.061	0.407	0.081		
φ350	414	0.135	0.027	0.269	0.054	0.404	0.081	0.539	0.108		
φ400	470	0.174	0.035	0.347	0.069	0.521	0.104	0.694	0.139		
φ450	526	0.217	0.043	0.435	0.087						
φ500	584	0.268	0.054	0.536	0.107						
φ600	700	0.385	0.077	0.770	0.154						

寸 法 表 及 び 材 料 表

種 別 及 び 細 別　　：　排水工 集水桝 B－2型（H＞1.00mの場合）

材 料 表　　10ヶ所当たり

φ	H	基礎材	型　枠				コンクリート				摘要
			全体	控除	計	コンクリート蓋	全体	控除	計	コンクリート蓋	
		m^2	m^2	m^2	m^2	m^2	m^3	m^3	m^3	m^3	
500	1100	14.300	71.252			9.900	7.609			0.810	
	1200	14.300	77.652			9.900	8.249			0.810	
	1300	14.300	84.052			9.900	8.889			0.810	
	1400	14.300	90.452			9.900	9.529			0.810	
	1500	14.300	96.852			9.900	10.169			0.810	
	1600	14.300	103.252			9.900	10.809			0.810	
	1700	14.300	109.652			9.900	11.449			0.810	
	1800	14.300	116.052			9.900	12.089			0.810	
	1900	14.300	122.452			9.900	12.729			0.810	
	2000	14.300	128.852			9.900	13.369			0.810	
600	1100	15.950	77.252			11.700	8.321			1.013	
	1200	15.950	84.252			11.700	9.021			1.013	
	1300	15.950	91.252			11.700	9.721			1.013	
	1400	15.950	98.252			11.700	10.421			1.013	
	1500	15.950	105.252			11.700	11.121			1.013	
	1600	15.950	112.252			11.700	11.821			1.013	
	1700	15.950	119.252			11.700	12.521			1.013	
	1800	15.950	126.252			11.700	13.221			1.013	
	1900	15.950	133.252			11.700	13.921			1.013	
	2000	15.950	140.252			11.700	14.621			1.013	

φ	H	敷モルタル	蓋鉄筋	コンクリートブロック	集水桝蓋						摘要
		m^2	kg	個	個						
500	1100	4.780	108.455	14.876	10.0						
	1200	4.780	108.455	14.876	10.0						
	1300	4.780	108.455	14.876	10.0						
	1400	4.780	108.455	14.876	10.0						
	1500	4.780	108.455	14.876	10.0						
	1600	4.780	108.455	14.876	10.0						
	1700	4.780	108.455	14.876	10.0						
	1800	4.780	108.455	14.876	10.0						
	1900	4.780	108.455	14.876	10.0						
	2000	4.780	108.455	14.876	10.0						
600	1100	5.380	125.370	14.876	10.0						
	1200	5.380	125.370	14.876	10.0						
	1300	5.380	125.370	14.876	10.0						
	1400	5.380	125.370	14.876	10.0						
	1500	5.380	125.370	14.876	10.0						
	1600	5.380	125.370	14.876	10.0						
	1700	5.380	125.370	14.876	10.0						
	1800	5.380	125.370	14.876	10.0						
	1900	5.380	125.370	14.876	10.0						
	2000	5.380	125.370	14.876	10.0						

挿入管による控除材料表

管径(φ)	外径	1 本		2 本		3 本		4 本		本	
		型　枠	コンクリート	型　枠	コンクリート	型　枠	コンクリート	型　枠	コンクリート	型　枠	コンクリート
		m^2	m^3	m^2	m^3	m^2	m^3	m^2	m^3	m^2	m^3
φ300	360	0.102	0.020	0.204	0.041	0.305	0.061	0.407	0.081		
φ350	414	0.135	0.027	0.269	0.054	0.404	0.081	0.539	0.108		
φ400	470	0.174	0.035	0.347	0.069	0.521	0.104	0.694	0.139		
φ450	526	0.217	0.043	0.435	0.087						
φ500	584	0.268	0.054	0.536	0.107						
φ600	700	0.385	0.077	0.770	0.154						

算式根拠となる構造図		
種別及び細別	排水工 集水桝 C型	縮尺 1:60

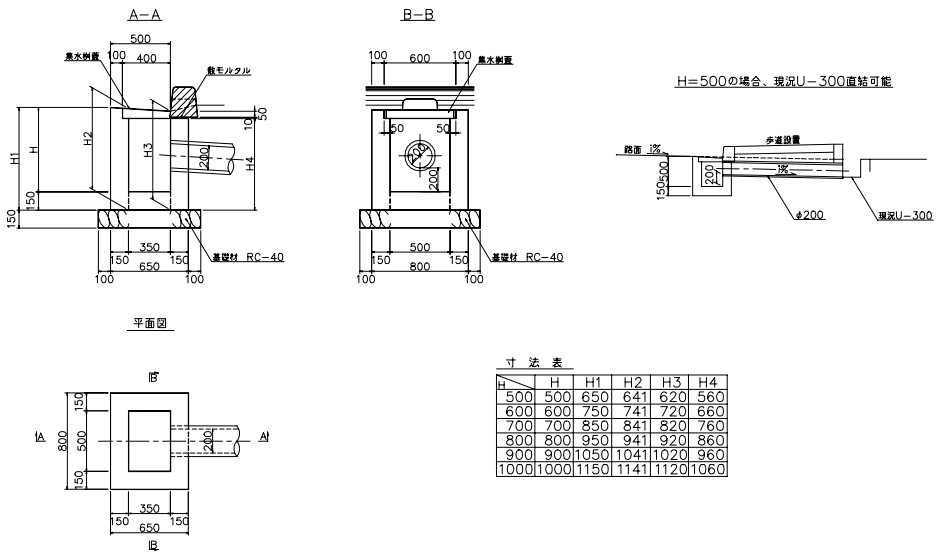

H	H	H1	H2	H3	H4
500	500	650	641	620	560
600	600	750	741	720	660
700	700	850	841	820	760
800	800	950	941	920	860
900	900	1050	1041	1020	960
1000	1000	1150	1141	1120	1060

図面番号 5-5-8

10ヶ所当たり

名称	規格・形状	算式	単位	数量
基礎材	RC-40	(0.65 + 0.10 × 2)×(0.80 + 0.10		
		× 2)× 10	m^2	8.500
型枠		[(H_1 + H_4)× 0.80 + H_4 × 0.15		
		× 2 +(H_1 + H_3)× 1/2 × 0.50		
		× 2 +(H_2 + H_4)× 0.50 +(H_2		
		+ H_3)× 1/2 × 0.35 × 2 −{(####		
		+ 0.06)× 1/2×0.35 × 2 + 0.084 × 0.50}] × 10	m^2	
	管渠による控除	0.254^2 × π × 1/4 × 10	m^2	0.507
		計	m^2	
コンクリート	σck=18N/mm^2	[{(H_1 + H_2)× 1/2 + H_4 }× 0.15		
		× 0.80 +(H_2 + H_3)× 1/2 × 0.35		
		× 0.15 × 2 + 0.35 × 0.50 × 0.15		
		−(#### × 0.084 × 0.564 + #### × ####		
		× #### ×2+ 0.041 × 0.011 × #### + ####		
		× #### × 0.432 × 2)]× 10	m^3	

種 別 及 び 細 別	排水工 集水桝 C型	縮尺 1:60

10ヶ所当たり

名　称	規格・形状	算　　式	単位	数 量
コンクリート	管渠による控除	$0.254^2 \times \pi \times 1/4 \times 0.15 \times 10$	m^3	0.076
		計	m^3	
敷モルタル		0.15 ×(0.80 − 0.30)× 10	m^2	0.750
コンクリートブロック		0.80 / 0.605 × 10	個	13.223
集水桝蓋			個	10.000

寸 法 表 及 び 材 料 表

種 別 及 び 細 別　　：　排水工 集水桝 C型

寸 法 表

H_1	H	H_1	H_2	H_3	H_4						
500	500	650	641	620	560						
600	600	750	741	720	660						
700	700	850	841	820	760						
800	800	950	941	920	860						
900	900	1050	1041	1020	960						
1000	1000	1150	1141	1120	1060						

材 料 表　　10ヶ所当たり

H	基礎材	型 枠			コンクリート			敷モルタル	コンクリートブロック	集水桝蓋	摘要
		全体	控除	計	全体	控除	計				
	m^2	m^2	m^2	m^2	m^3	m^3	m^3	m^2	個	個	
500	8.500	27.205	0.507	26.698	2.328	0.076	2.252	0.750	13.223	10.0	
600	8.500	31.805	0.507	31.298	2.673	0.076	2.597	0.750	13.223	10.0	
700	8.500	36.405	0.507	35.898	3.018	0.076	2.942	0.750	13.223	10.0	
800	8.500	41.005	0.507	40.498	3.363	0.076	3.287	0.750	13.223	10.0	
900	8.500	45.605	0.507	45.098	3.708	0.076	3.632	0.750	13.223	10.0	
1000	8.500	50.205	0.507	49.698	4.053	0.076	3.977	0.750	13.223	10.0	

算 式 根 拠 と な る 構 造 図

種 別 及 び 細 別　　：　排水工 集水桝蓋 フロアプレート蓋（歩道部）　縮尺　1:20

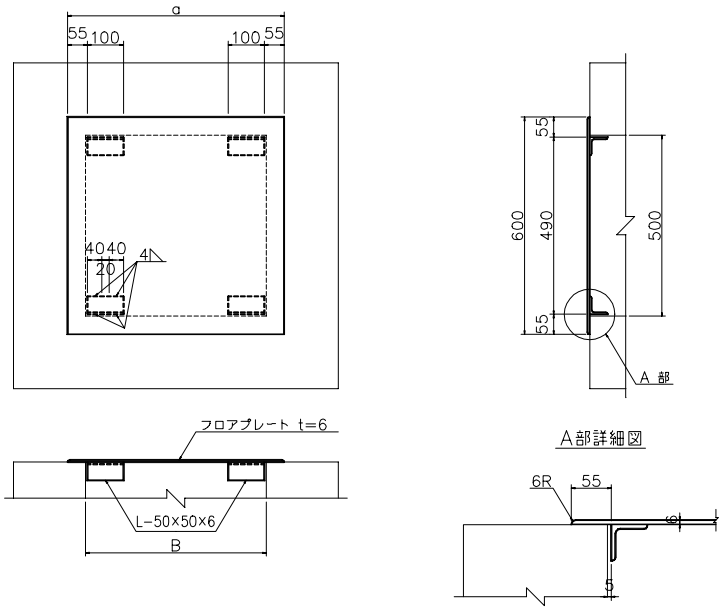

寸法表

寸 法 表	
B	a
450	550
500	600
550	650
650	750
700	800
850	950

図面番号 5-6-1

10枚当たり

名　称	規格・形状	算　　式	単 位	数　量
フロアプレート	t＝6	a × 0.60 × #### × 10	kg	
形　鋼	L－50×50×6	0.1 × 4 × 4.43 × 10	kg	17.720
溶 接 延 長	t＝4	0.04 × 4 × 4 × 10	m	6.400

寸 法 表 及 び 材 料 表

種 別 及 び 細 別　　：　　排水工 集水桝蓋 フロアプレート蓋 （歩道部）

寸 法 表

B	a							
450	550							
500	600							
550	650							
650	750							
700	800							
850	950							

材 料 表　　10枚当たり

B	フロアプレート kg	形 鋼 kg	溶接延長 m					摘 要
450	160.941	17.720	6.400					
500	175.572	17.720	6.400					
550	190.203	17.720	6.400					
650	219.465	17.720	6.400					
700	234.096	17.720	6.400					
850	277.989	17.720	6.400					

算 式 根 拠 と な る 構 造 図			
種 別 及 び 細 別	： 排水工 集水桝蓋 鋼製グレーチング蓋	縮尺	1:15

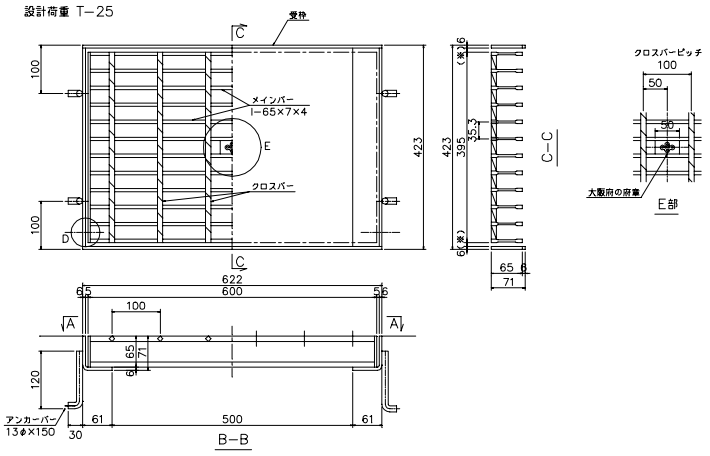

図面番号 5-6-2

1枚当たり

名 称	規格・形状	算 式	単 位	数 量
鋼製グレーチング蓋	T−25		枚	1.000

算式根拠となる構造図
種別及び細別　　土留工　車道部(RW) 重力式コンクリート擁壁

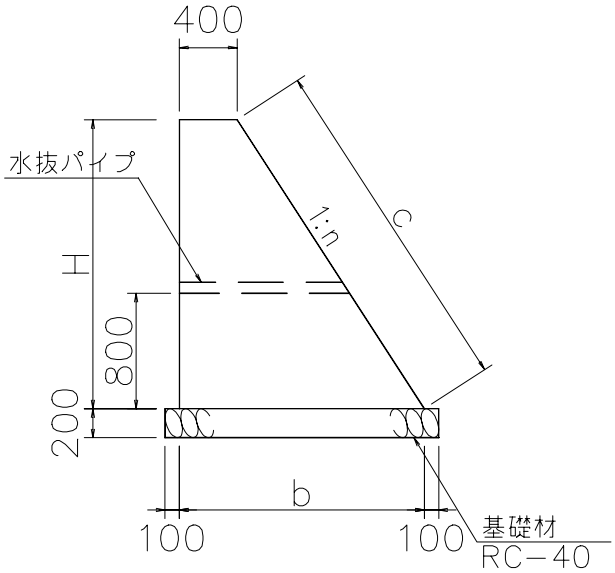

10m当たり

名　称	規格・形状	算　　式	単位	数　量
基礎材	RC-40	(b + 0.10 × 2)× 10.0	m^2	
型　枠		(H + c)× 10.0	m^2	
コンクリート	σck=18N/mm^2	(0.40 + b)× H × 1/2 × 10.0	m^3	
伸縮目地	目地板 t=10	(0.40 + b)× H × 1/2	m^2	
水抜パイプ		{(H − 0.80)× n + 0.40 }× 10.0		
		/ 5.00	m	

算式根拠となる構造図			
種別及び細別	： 排水工 集水桝蓋 ダクタイル集水桝蓋	縮尺	1:15

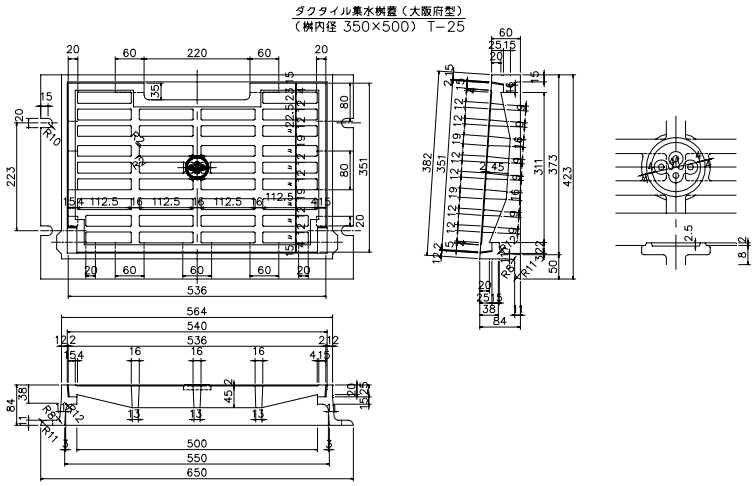

図面番号 5-6-3

1枚当たり

名　称	規格・形状	算　式	単位	数　量
ダクタイル集水桝蓋	大阪府型 T－25		枚	1.000

寸 法 表 及 び 材 料 表

種 別 及 び 細 別 ： 土留工 車道部(RW1) 重力式コンクリート擁壁 H=1000～500

寸 法 表

擁 壁 高	H	b	n	c				
1000	1000	800.0	1 : 0.4000	1077.0				
900	900	760.0	1 : 0.4000	969.3				
800	800	720.0	1 : 0.4000	861.6				
700	700	680.0	1 : 0.4000	753.9				
600	600	640.0	1 : 0.4000	646.2				
500	500	600.0	1 : 0.4000	538.5				

材 料 表 10m当たり

擁壁高	基 礎 材	型 枠	コンクリート	伸縮目地	水抜パイプ			摘 要
	m^2	m^2	m^3	m^2	m			
1000	10.000	20.770	6.000	0.600				
900	9.600	18.693	5.220	0.522				
800	9.200	16.616	4.480	0.448				
700	8.800	14.539	3.780	0.378				
600	8.400	12.462	3.120	0.312				
500	8.000	10.385	2.500	0.250				

寸 法 表 及 び 材 料 表

種 別 及 び 細 別 ： 土留工 車道部(RW2) 重力式コンクリート擁壁 H=1000～500

寸 法 表

擁 壁 高	H	b	n	c				
1000	1000	900.0	1 : 0.5000	1118.0				
900	900	850.0	1 : 0.5000	1006.2				
800	800	800.0	1 : 0.5000	894.4				
700	700	750.0	1 : 0.5000	782.6				
600	600	700.0	1 : 0.5000	670.8				
500	500	650.0	1 : 0.5000	559.0				

材 料 表 10m当たり

擁壁高	基 礎 材	型 枠	コンクリート	伸縮目地	水抜パイプ			摘 要
	m^2	m^2	m^3	m^2	m			
1000	11.000	21.180	6.500	0.650				
900	10.500	19.062	5.625	0.563				
800	10.000	16.944	4.800	0.480				
700	9.500	14.826	4.025	0.403				
600	9.000	12.708	3.300	0.330				
500	8.500	10.590	2.625	0.263				

寸 法 表 及 び 材 料 表

種 別 及 び 細 別 ： 土留工 車道部(RW3) 重力式コンクリート擁壁 H=1000～500

寸 法 表

擁 壁 高	H	b	n	c				
1000	1000	1000.0	1 : 0.6000	1166.2				
900	900	940.0	1 : 0.6000	1049.6				
800	800	880.0	1 : 0.6000	933.0				
700	700	820.0	1 : 0.6000	816.3				
600	600	760.0	1 : 0.6000	699.7				
500	500	700.0	1 : 0.6000	583.1				

材 料 表 10m当たり

擁壁高	基 礎 材	型 枠	コンクリート	伸縮目地	水抜パイプ			摘 要
	m^2	m^2	m^3	m^2	m			
1000	12.000	21.662	7.000	0.700				
900	11.400	19.496	6.030	0.603				
800	10.800	17.330	5.120	0.512				
700	10.200	15.163	4.270	0.427				
600	9.600	12.997	3.480	0.348				
500	9.000	10.831	2.750	0.275				

寸 法 表 及 び 材 料 表

種 別 及 び 細 別 ： 土留工 車道部(RW4) 重力式コンクリート擁壁 H=1000～500

寸 法 表

擁 壁 高	H	b	n	c				
1000	1000	1150.0	1 : 0.7500	1250.0				
900	900	1075.0	1 : 0.7500	1125.0				
800	800	1000.0	1 : 0.7500	1000.0				
700	700	925.0	1 : 0.7500	875.0				
600	600	850.0	1 : 0.7500	750.0				
500	500	775.0	1 : 0.7500	625.0				

材 料 表 10m当たり

擁壁高	基 礎 材	型 枠	コンクリート	伸縮目地	水抜パイプ			摘 要
	m^2	m^2	m^3	m^2	m			
1000	13.500	22.500	7.750	0.775				
900	12.750	20.250	6.638	0.664				
800	12.000	18.000	5.600	0.560				
700	11.250	15.750	4.638	0.464				
600	10.500	13.500	3.750	0.375				
500	9.750	11.250	2.938	0.294				

寸 法 表 及 び 材 料 表

種 別 及 び 細 別 ： 土留工 車道部(RW5) 重力式コンクリート擁壁 H=1500～500

寸 法 表

擁 壁 高	H	b	n	c				
1500	1500	1050.0	1 : 0.4333	1634.8				
1400	1400	1006.7	1 : 0.4333	1525.8				
1300	1300	963.3	1 : 0.4333	1416.8				
1200	1200	920.0	1 : 0.4333	1307.8				
1100	1100	876.7	1 : 0.4333	1198.8				
1000	1000	833.3	1 : 0.4333	1089.9				
900	900	790.0	1 : 0.4333	980.9				
800	800	746.7	1 : 0.4333	871.9				
700	700	703.3	1 : 0.4333	762.9				
600	600	660.0	1 : 0.4333	653.9				
500	500	616.7	1 : 0.4333	544.9				

材 料 表 10m当たり

擁壁高	基 礎 材	型 枠	コンクリート	伸縮目地	水抜パイプ			摘 要
	m^2	m^2	m^3	m^2	m			
1500	12.500	31.348	10.875	1.088	1.407			
1400	12.067	29.258	9.847	0.985				
1300	11.633	27.168	8.862	0.886				
1200	11.200	25.078	7.920	0.792				
1100	10.767	22.988	7.022	0.702				
1000	10.333	20.899	6.167	0.617				
900	9.900	18.809	5.355	0.536				
800	9.467	16.719	4.587	0.459				
700	9.033	14.629	3.862	0.386				
600	8.600	12.539	3.180	0.318				
500	8.167	10.449	2.542	0.254				

寸 法 表 及 び 材 料 表

種 別 及 び 細 別 ： 土留工 車道部(RW6) 重力式コンクリート擁壁 H=1500～500

寸 法 表

擁 壁 高	H	b	n	c				
1500	1500	1200.0	1 : 0.5333	1700.0				
1400	1400	1146.7	1 : 0.5333	1586.7				
1300	1300	1093.3	1 : 0.5333	1473.3				
1200	1200	1040.0	1 : 0.5333	1360.0				
1100	1100	986.7	1 : 0.5333	1246.7				
1000	1000	933.3	1 : 0.5333	1133.3				
900	900	880.0	1 : 0.5333	1020.0				
800	800	826.7	1 : 0.5333	906.7				
700	700	773.3	1 : 0.5333	793.3				
600	600	720.0	1 : 0.5333	680.0				
500	500	666.7	1 : 0.5333	566.7				

材 料 表 10m当たり

擁壁高	基 礎 材	型 枠	コンクリート	伸縮目地	水抜パイプ			摘 要
	m^2	m^2	m^3	m^2	m			
1500	14.000	32.000	12.000	1.200	1.547			
1400	13.467	29.867	10.827	1.083				
1300	12.933	27.733	9.707	0.971				
1200	12.400	25.600	8.640	0.864				
1100	11.867	23.467	7.627	0.763				
1000	11.333	21.333	6.667	0.667				
900	10.800	19.200	5.760	0.576				
800	10.267	17.067	4.907	0.491				
700	9.733	14.933	4.107	0.411				
600	9.200	12.800	3.360	0.336				
500	8.667	10.667	2.667	0.267				

寸 法 表 及 び 材 料 表

種 別 及 び 細 別 ： 土留工 車道部(RW7) 重力式コンクリート擁壁 H=1500～500

寸 法 表

擁 壁 高	H	b	n	c				
1500	1500	1350.0	1 ： 0.6333	1775.5				
1400	1400	1286.7	1 ： 0.6333	1657.2				
1300	1300	1223.3	1 ： 0.6333	1538.8				
1200	1200	1160.0	1 ： 0.6333	1420.4				
1100	1100	1096.7	1 ： 0.6333	1302.1				
1000	1000	1033.3	1 ： 0.6333	1183.7				
900	900	970.0	1 ： 0.6333	1065.3				
800	800	906.7	1 ： 0.6333	946.9				
700	700	843.3	1 ： 0.6333	828.6				
600	600	780.0	1 ： 0.6333	710.2				
500	500	716.7	1 ： 0.6333	591.8				

材 料 表 10m当たり

擁壁高	基 礎 材	型 枠	コンクリート	伸縮目地	水抜パイプ			摘 要
	m^2	m^2	m^3	m^2	m			
1500	15.500	32.755	13.125	1.313	1.687			
1400	14.867	30.572	11.807	1.181				
1300	14.233	28.388	10.552	1.055				
1200	13.600	26.204	9.360	0.936				
1100	12.967	24.021	8.232	0.823				
1000	12.333	21.837	7.167	0.717				
900	11.700	19.653	6.165	0.617				
800	11.067	17.469	5.227	0.523				
700	10.433	15.286	4.352	0.435				
600	9.800	13.102	3.540	0.354				
500	9.167	10.918	2.792	0.279				

寸 法 表 及 び 材 料 表

種 別 及 び 細 別 ： 土留工 車道部(RW8) 重力式コンクリート擁壁 H=1500～500

寸 法 表

擁 壁 高	H	b	n	c				
1500	1500	1550.0	1 : 0.7667	1890.1				
1400	1400	1473.3	1 : 0.7667	1764.1				
1300	1300	1396.7	1 : 0.7667	1638.1				
1200	1200	1320.0	1 : 0.7667	1512.1				
1100	1100	1243.3	1 : 0.7667	1386.1				
1000	1000	1166.7	1 : 0.7667	1260.1				
900	900	1090.0	1 : 0.7667	1134.1				
800	800	1013.3	1 : 0.7667	1008.1				
700	700	936.7	1 : 0.7667	882.0				
600	600	860.0	1 : 0.7667	756.0				
500	500	783.3	1 : 0.7667	630.0				

材 料 表 10m当たり

擁壁高	基 礎 材	型 枠	コンクリート	伸縮目地	水抜パイプ			摘 要
	m^2	m^2	m^3	m^2	m			
1500	17.500	33.901	14.625	1.463	1.873			
1400	16.733	31.641	13.113	1.311				
1300	15.967	29.381	11.678	1.168				
1200	15.200	27.121	10.320	1.032				
1100	14.433	24.861	9.038	0.904				
1000	13.667	22.601	7.833	0.783				
900	12.900	20.341	6.705	0.671				
800	12.133	18.081	5.653	0.565				
700	11.367	15.820	4.678	0.468				
600	10.600	13.560	3.780	0.378				
500	9.833	11.300	2.958	0.296				

寸 法 表 及 び 材 料 表

種 別 及 び 細 別 ： 土留工 車道部(RW9) 重力式コンクリート擁壁 H=2000～1000

寸 法 表

擁 壁 高	H	b	n	c				
2000	2000	1450.0	1 : 0.5250	2258.9				
1900	1900	1397.5	1 : 0.5250	2145.9				
1800	1800	1345.0	1 : 0.5250	2033.0				
1700	1700	1292.5	1 : 0.5250	1920.0				
1600	1600	1240.0	1 : 0.5250	1807.1				
1500	1500	1187.5	1 : 0.5250	1694.2				
1400	1400	1135.0	1 : 0.5250	1581.2				
1300	1300	1082.5	1 : 0.5250	1468.3				
1200	1200	1030.0	1 : 0.5250	1355.3				
1100	1100	977.5	1 : 0.5250	1242.4				
1000	1000	925.0	1 : 0.5250	1129.4				

材 料 表 10m当たり

擁壁高	基 礎 材	型 枠	コンクリート	伸縮目地	水抜パイプ			摘 要
	m^2	m^2	m^3	m^2	m			
2000	16.500	42.589	18.500	1.850	2.060			
1900	15.975	40.459	17.076	1.708	1.955			
1800	15.450	38.330	15.705	1.571	1.850			
1700	14.925	36.200	14.386	1.439	1.745			
1600	14.400	34.071	13.120	1.312	1.640			
1500	13.875	31.942	11.906	1.191	1.535			
1400	13.350	29.812	10.745	1.075				
1300	12.825	27.683	9.636	0.964				
1200	12.300	25.553	8.580	0.858				
1100	11.775	23.424	7.576	0.758				
1000	11.250	21.294	6.625	0.663				

寸 法 表 及 び 材 料 表

種 別 及 び 細 別 ： 土留工 車道部(RW10) 重力式コンクリート擁壁 H=2000～1000

寸 法 表

擁 壁 高	H	b	n	c				
2000	2000	1700.0	1 : 0.6500	2385.4				
1900	1900	1635.0	1 : 0.6500	2266.1				
1800	1800	1570.0	1 : 0.6500	2146.8				
1700	1700	1505.0	1 : 0.6500	2027.6				
1600	1600	1440.0	1 : 0.6500	1908.3				
1500	1500	1375.0	1 : 0.6500	1789.0				
1400	1400	1310.0	1 : 0.6500	1669.8				
1300	1300	1245.0	1 : 0.6500	1550.5				
1200	1200	1180.0	1 : 0.6500	1431.2				
1100	1100	1115.0	1 : 0.6500	1312.0				
1000	1000	1050.0	1 : 0.6500	1192.7				

材 料 表 10m当たり

擁壁高	基 礎 材	型 枠	コンクリート	伸縮目地	水抜パイプ			摘 要
	m^2	m^2	m^3	m^2	m			
2000	19.000	43.854	21.000	2.100	2.360			
1900	18.350	41.661	19.333	1.933	2.230			
1800	17.700	39.468	17.730	1.773	2.100			
1700	17.050	37.276	16.193	1.619	1.970			
1600	16.400	35.083	14.720	1.472	1.840			
1500	15.750	32.890	13.313	1.331	1.710			
1400	15.100	30.698	11.970	1.197				
1300	14.450	28.505	10.693	1.069				
1200	13.800	26.312	9.480	0.948				
1100	13.150	24.120	8.333	0.833				
1000	12.500	21.927	7.250	0.725				

寸 法 表 及 び 材 料 表

種 別 及 び 細 別 ： 土留工 車道部(RW11) 重力式コンクリート擁壁 H=2000～1000

寸 法 表

擁 壁 高	H	b	n	c				
2000	2000	1900.0	1 : 0.7500	2500.0				
1900	1900	1825.0	1 : 0.7500	2375.0				
1800	1800	1750.0	1 : 0.7500	2250.0				
1700	1700	1675.0	1 : 0.7500	2125.0				
1600	1600	1600.0	1 : 0.7500	2000.0				
1500	1500	1525.0	1 : 0.7500	1875.0				
1400	1400	1450.0	1 : 0.7500	1750.0				
1300	1300	1375.0	1 : 0.7500	1625.0				
1200	1200	1300.0	1 : 0.7500	1500.0				
1100	1100	1225.0	1 : 0.7500	1375.0				
1000	1000	1150.0	1 : 0.7500	1250.0				

材 料 表 10m当たり

擁壁高	基 礎 材	型 枠	コンクリート	伸縮目地	水抜パイプ			摘 要
	m^2	m^2	m^3	m^2	m			
2000	21.000	45.000	23.000	2.300	2.600			
1900	20.250	42.750	21.138	2.114	2.450			
1800	19.500	40.500	19.350	1.935	2.300			
1700	18.750	38.250	17.638	1.764	2.150			
1600	18.000	36.000	16.000	1.600	2.000			
1500	17.250	33.750	14.438	1.444	1.850			
1400	16.500	31.500	12.950	1.295				
1300	15.750	29.250	11.538	1.154				
1200	15.000	27.000	10.200	1.020				
1100	14.250	24.750	8.938	0.894				
1000	13.500	22.500	7.750	0.775				

寸 法 表 及 び 材 料 表

種 別 及 び 細 別 ： 土留工 車道部(RW12) 重力式コンクリート擁壁 H=2500～1500

寸 法 表

擁 壁 高	H	b	n	c				
2500	2500	1750.0	1 ： 0.5400	2841.2				
2400	2400	1696.0	1 ： 0.5400	2727.6				
2300	2300	1642.0	1 ： 0.5400	2613.9				
2200	2200	1588.0	1 ： 0.5400	2500.3				
2100	2100	1534.0	1 ： 0.5400	2386.6				
2000	2000	1480.0	1 ： 0.5400	2273.0				
1900	1900	1426.0	1 ： 0.5400	2159.3				
1800	1800	1372.0	1 ： 0.5400	2045.7				
1700	1700	1318.0	1 ： 0.5400	1932.0				
1600	1600	1264.0	1 ： 0.5400	1818.4				
1500	1500	1210.0	1 ： 0.5400	1704.7				

材 料 表 10m当たり

擁壁高	基 礎 材	型 枠	コンクリート	伸縮目地	水抜パイプ			摘 要
	m^2	m^2	m^3	m^2	m			
2500	19.500	53.412	26.875	2.688	2.636			
2400	18.960	51.276	25.152	2.515	2.528			
2300	18.420	49.139	23.483	2.348	2.420			
2200	17.880	47.003	21.868	2.187	2.312			
2100	17.340	44.866	20.307	2.031	2.204			
2000	16.800	42.730	18.800	1.880	2.096			
1900	16.260	40.593	17.347	1.735	1.988			
1800	15.720	38.457	15.948	1.595	1.880			
1700	15.180	36.320	14.603	1.460	1.772			
1600	14.640	34.184	13.312	1.331	1.664			
1500	14.100	32.047	12.075	1.208	1.556			

寸 法 表 及 び 材 料 表

種 別 及 び 細 別 ： 土留工 車道部(RW13) 重力式コンクリート擁壁 H=2500～1500

寸 法 表

擁 壁 高	H	b	n	c				
2500	2500	2050.0	1 : 0.6600	2995.4				
2400	2400	1984.0	1 : 0.6600	2875.6				
2300	2300	1918.0	1 : 0.6600	2755.8				
2200	2200	1852.0	1 : 0.6600	2636.0				
2100	2100	1786.0	1 : 0.6600	2516.1				
2000	2000	1720.0	1 : 0.6600	2396.3				
1900	1900	1654.0	1 : 0.6600	2276.5				
1800	1800	1588.0	1 : 0.6600	2156.7				
1700	1700	1522.0	1 : 0.6600	2036.9				
1600	1600	1456.0	1 : 0.6600	1917.1				
1500	1500	1390.0	1 : 0.6600	1797.2				

材 料 表 10m当たり

擁壁高	基 礎 材	型 枠	コンクリート	伸縮目地	水抜パイプ			摘 要
	m^2	m^2	m^3	m^2	m			
2500	22.500	54.954	30.625	3.063	3.044			
2400	21.840	52.756	28.608	2.861	2.912			
2300	21.180	50.558	26.657	2.666	2.780			
2200	20.520	48.360	24.772	2.477	2.648			
2100	19.860	46.161	22.953	2.295	2.516			
2000	19.200	43.963	21.200	2.120	2.384			
1900	18.540	41.765	19.513	1.951	2.252			
1800	17.880	39.567	17.892	1.789	2.120			
1700	17.220	37.369	16.337	1.634	1.988			
1600	16.560	35.171	14.848	1.485	1.856			
1500	15.900	32.972	13.425	1.343	1.724			

寸 法 表 及 び 材 料 表

種 別 及 び 細 別 ： 土留工 車道部(RW15) 重力式コンクリート擁壁 H=3000～1500

寸 法 表

擁 壁 高	H	b	n	c				
3000	3000	2100.0	1 : 0.5667	3448.2				
2900	2900	2043.3	1 : 0.5667	3333.2				
2800	2800	1986.7	1 : 0.5667	3218.3				
2700	2700	1930.0	1 : 0.5667	3103.4				
2600	2600	1873.3	1 : 0.5667	2988.4				
2500	2500	1816.7	1 : 0.5667	2873.5				
2400	2400	1760.0	1 : 0.5667	2758.6				
2300	2300	1703.3	1 : 0.5667	2643.6				
2200	2200	1646.7	1 : 0.5667	2528.7				
2100	2100	1590.0	1 : 0.5667	2413.7				
2000	2000	1533.3	1 : 0.5667	2298.8				
1900	1900	1476.7	1 : 0.5667	2183.9				
1800	1800	1420.0	1 : 0.5667	2068.9				
1700	1700	1363.3	1 : 0.5667	1954.0				
1600	1600	1306.7	1 : 0.5667	1839.0				
1500	1500	1250.0	1 : 0.5667	1724.1				

材 料 表　　10m当たり

擁壁高	基 礎 材	型 枠	コンクリート	伸縮目地	水抜パイプ			摘 要
	m^2	m^2	m^3	m^2	m			
3000	23.000	64.482	37.500	3.750	3.293			
2900	22.433	62.332	35.428	3.543	3.180			
2800	21.867	60.183	33.413	3.341	3.067			
2700	21.300	58.034	31.455	3.146	2.953			
2600	20.733	55.884	29.553	2.955	2.840			
2500	20.167	53.735	27.708	2.771	2.727			
2400	19.600	51.586	25.920	2.592	2.613			
2300	19.033	49.436	24.188	2.419	2.500			
2200	18.467	47.287	22.513	2.251	2.387			
2100	17.900	45.137	20.895	2.090	2.273			
2000	17.333	42.988	19.333	1.933	2.160			
1900	16.767	40.839	17.828	1.783	2.047			
1800	16.200	38.689	16.380	1.638	1.933			
1700	15.633	36.540	14.988	1.499	1.820			
1600	15.067	34.390	13.653	1.365	1.707			
1500	14.500	32.241	12.375	1.238	1.593			

寸 法 表 及 び 材 料 表

種 別 及 び 細 別 ： 土留工 車道部(RW16) 重力式コンクリート擁壁 H=3000～1500

寸 法 表

擁 壁 高	H	b	n	c				
3000	3000	2400.0	1 : 0.6667	3605.6				
2900	2900	2333.3	1 : 0.6667	3485.4				
2800	2800	2266.7	1 : 0.6667	3365.2				
2700	2700	2200.0	1 : 0.6667	3245.0				
2600	2600	2133.3	1 : 0.6667	3124.8				
2500	2500	2066.7	1 : 0.6667	3004.6				
2400	2400	2000.0	1 : 0.6667	2884.4				
2300	2300	1933.3	1 : 0.6667	2764.3				
2200	2200	1866.7	1 : 0.6667	2644.1				
2100	2100	1800.0	1 : 0.6667	2523.9				
2000	2000	1733.3	1 : 0.6667	2403.7				
1900	1900	1666.7	1 : 0.6667	2283.5				
1800	1800	1600.0	1 : 0.6667	2163.3				
1700	1700	1533.3	1 : 0.6667	2043.1				
1600	1600	1466.7	1 : 0.6667	1923.0				
1500	1500	1400.0	1 : 0.6667	1802.8				

材 料 表 10m当たり

擁壁高	基 礎 材	型 枠	コンクリート	伸縮目地	水抜パイプ			摘 要
	m^2	m^2	m^3	m^2	m			
3000	26.000	66.056	42.000	4.200	3.733			
2900	25.333	63.854	39.633	3.963	3.600			
2800	24.667	61.652	37.333	3.733	3.467			
2700	24.000	59.450	35.100	3.510	3.333			
2600	23.333	57.248	32.933	3.293	3.200			
2500	22.667	55.046	30.833	3.083	3.067			
2400	22.000	52.844	28.800	2.880	2.933			
2300	21.333	50.643	26.833	2.683	2.800			
2200	20.667	48.441	24.933	2.493	2.667			
2100	20.000	46.239	23.100	2.310	2.533			
2000	19.333	44.037	21.333	2.133	2.400			
1900	18.667	41.835	19.633	1.963	2.267			
1800	18.000	39.633	18.000	1.800	2.133			
1700	17.333	37.431	16.433	1.643	2.000			
1600	16.667	35.230	14.933	1.493	1.867			
1500	16.000	33.028	13.500	1.350	1.733			

算式根拠となる構造図	
種別及び細別	土留工 車道部(RW14) 重力式コンクリート擁壁 H=2500～1500

RW14 (H=2.50~1.50)

寸法表

H (m)	b (m)	n	h_1 (m)	b_1 (m)	摘要
2.50	2.70	0.5000	0.70	1.40	
2.40	2.62	0.5000	0.70	1.37	
2.30	2.54	0.5000	0.70	1.34	
2.20	2.46	0.5000	0.70	1.31	
2.10	2.38	0.5000	0.70	1.28	
2.00	2.30	0.5000	0.70	1.25	
1.90	2.22	0.5000	0.70	1.22	
1.80	2.14	0.5000	0.70	1.19	
1.70	2.06	0.5000	0.70	1.16	
1.60	1.98	0.5000	0.70	1.13	
1.50	1.90	0.5000	0.70	1.10	

断面図 RW14 平面図

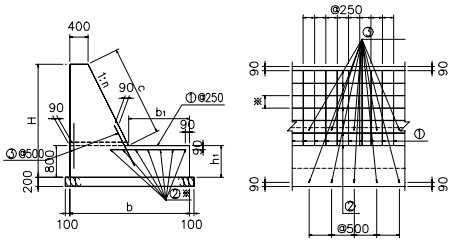

注）1.②の鉄筋間隔は（※）は300以下で配置すること。

鉄筋材料表（10m当り）

H (m)	符号	径 (mm)	長さ (m)	本数 (本)	質量 (kg)
2.50	①	D13	1.71	40	68.1
	②	D13	10.00	7	69.7
	③	D13	1.00	40	39.8
	計				177.6
2.40	①	D13	1.68	40	66.9
	②	D13	10.00	7	69.7
	③	D13	1.00	40	39.8
	計				176.4
2.30	①	D13	1.65	40	65.7
	②	D13	10.00	7	69.7
	③	D13	1.00	40	39.8
	計				175.2
2.20	①	D13	1.62	40	64.5
	②	D13	10.00	7	69.7
	③	D13	1.00	40	39.8
	計				174.0
2.10	①	D13	1.59	40	63.3
	②	D13	10.00	7	69.7
	③	D13	1.00	40	39.8
	計				172.8
2.00	①	D13	1.56	40	62.1
	②	D13	10.00	7	69.7
	③	D13	1.00	40	39.8
	計				171.6

H (m)	符号	径 (mm)	長さ (m)	本数 (本)	質量 (kg)
1.90	①	D13	1.53	40	60.9
	②	D13	10.00	6	59.7
	③	D13	1.00	40	39.8
	計				160.4
1.80	①	D13	1.50	40	59.7
	②	D13	10.00	6	59.7
	③	D13	1.00	40	39.8
	計				159.2
1.70	①	D13	1.47	40	58.5
	②	D13	10.00	6	59.7
	③	D13	1.00	40	39.8
	計				158.0
1.60	①	D13	1.44	40	57.3
	②	D13	10.00	6	59.7
	③	D13	1.00	40	39.8
	計				156.8
1.50	①	D13	1.41	40	56.1
	②	D13	10.00	6	59.7
	③	D13	1.00	40	39.8
	計				155.6

図面番号 6-1-9

10m当たり

名称	規格・形状	算式	単位	数量
基礎材	RC-40	(b + 0.10 × 2)× 10.0	m^2	
型枠		(H + c + h_1)× 10.0	m^2	
コンクリート	σck=18N/mm^2	[{ 0.40 +(b − b_1)}×(H − h_1)		
		× 1/2 + b × h_1]× 10.0	m^3	
伸縮目地	目地板 t=10	{ 0.40 +(b − b_1)}×(H − h_1)		
		× 1/2 + b × h_1	m	
水抜パイプ		{(H − 0.80)× n + 0.40 }× 10.0		
		/ 5.00	m	
鉄筋	D13	鉄筋材料表より	kg	

寸 法 表 及 び 材 料 表

種 別 及 び 細 別 ： 土留工 車道部(RW14) 重力式コンクリート擁壁 H=2500～1500

寸 法 表

擁 壁 高	H	b	n	h_1	b_1	c		
2500	2500	2700.0	1 : 0.5000	700	1400.0	2012.5		
2400	2400	2620.0	1 : 0.5000	700	1370.0	1900.7		
2300	2300	2540.0	1 : 0.5000	700	1340.0	1788.9		
2200	2200	2460.0	1 : 0.5000	700	1310.0	1677.1		
2100	2100	2380.0	1 : 0.5000	700	1280.0	1565.2		
2000	2000	2300.0	1 : 0.5000	700	1250.0	1453.4		
1900	1900	2220.0	1 : 0.5000	700	1220.0	1341.6		
1800	1800	2140.0	1 : 0.5000	700	1190.0	1229.8		
1700	1700	2060.0	1 : 0.5000	700	1160.0	1118.0		
1600	1600	1980.0	1 : 0.5000	700	1130.0	1006.2		
1500	1500	1900.0	1 : 0.5000	700	1100.0	894.4		

材 料 表 10m当たり

擁壁高	基 礎 材	型 枠	コンクリート	伸縮目地	水抜パイプ	鉄 筋		摘 要
	m^2	m^2	m^3	m^2	m	kg		
2500	29.000	52.125	34.200	3.420	2.500	177.600		
2400	28.200	50.007	32.365	3.237	2.400	176.400		
2300	27.400	47.889	30.580	3.058	2.300	175.200		
2200	26.600	45.771	28.845	2.885	2.200	174.000		
2100	25.800	43.652	27.160	2.716	2.100	172.800		
2000	25.000	41.534	25.525	2.553	2.000	171.600		
1900	24.200	39.416	23.940	2.394	1.900	160.400		
1800	23.400	37.298	22.405	2.241	1.800	159.200		
1700	22.600	35.180	20.920	2.092	1.700	158.000		
1600	21.800	33.062	19.485	1.949	1.600	156.800		
1500	21.000	30.944	18.100	1.810	1.500	155.600		

算式根拠となる構造図

種別及び細別　土留工　車道部(RW17) 重力式コンクリート擁壁　H=3000～1500

RW17（H=3.00~1.50）

寸法表

H (m)	b (m)	n	h_1 (m)	b_1 (m)	摘要
3.00	3.10	0.5227	0.80	1.55	
2.90	3.02	0.5227	0.80	1.52	
2.80	2.94	0.5227	0.80	1.49	
2.70	2.86	0.5227	0.80	1.47	
2.60	2.78	0.5227	0.80	1.44	
2.50	2.70	0.5227	0.80	1.41	
2.40	2.62	0.5227	0.80	1.38	
2.30	2.54	0.5227	0.80	1.36	
2.20	2.46	0.5227	0.80	1.33	
2.10	2.38	0.5227	0.80	1.30	
2.00	2.30	0.5227	0.80	1.27	
1.90	2.22	0.5227	0.80	1.25	
1.80	2.14	0.5227	0.80	1.22	
1.70	2.06	0.5227	0.80	1.19	
1.60	1.98	0.5227	0.80	1.16	
1.50	1.90	0.5227	0.80	1.13	

RW17

断面図

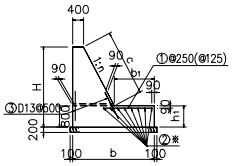

平面図

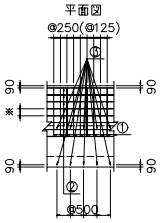

注）1.②の鉄筋間隔（※）は300以下で配置すること。
2.①の鉄筋間隔、（　）内数値は擁壁高H=2.50m以上の場合を示す。

鉄筋材料表（10m当り）

H (m)	符号	径 (mm)	長さ (m)	本数 (本)	質量 (kg)
3.00	①	D13	1.86	80	148.1
	②	D13	10.00	8	79.6
	③	D13	1.10	40	43.8
	計				271.5
2.90	①	D13	1.83	80	145.7
	②	D13	10.00	7	69.7
	③	D13	1.10	40	43.8
	計				259.2
2.80	①	D13	1.80	80	143.3
	②	D13	10.00	7	69.7
	③	D13	1.10	40	43.8
	計				256.8
2.70	①	D13	1.78	80	141.7
	②	D13	10.00	7	69.7
	③	D13	1.10	40	43.8
	計				255.2
2.60	①	D13	1.75	80	139.3
	②	D13	10.00	7	69.7
	③	D13	1.10	40	43.8
	計				252.8
2.50	①	D13	1.72	80	136.9
	②	D13	10.00	7	69.7
	③	D13	1.10	40	43.8
	計				250.4
2.40	①	D13	1.69	40	67.3
	②	D13	10.00	7	69.7
	③	D13	1.10	40	43.8
	計				180.8
2.30	①	D13	1.67	40	66.5
	②	D13	10.00	7	69.7
	③	D13	1.10	40	43.8
	計				180.0
2.20	①	D13	1.64	40	65.3
	②	D13	10.00	7	69.7
	③	D13	1.10	40	43.8
	計				178.8

H (m)	符号	径 (mm)	長さ (m)	本数 (本)	質量 (kg)
2.10	①	D13	1.61	40	64.1
	②	D13	10.00	7	69.7
	③	D13	1.10	40	43.8
	計				177.6
2.00	①	D13	1.58	40	62.9
	②	D13	10.00	7	69.7
	③	D13	1.10	40	43.8
	計				176.4
1.90	①	D13	1.56	40	62.1
	②	D13	10.00	7	69.7
	③	D13	1.10	40	43.8
	計				175.6
1.80	①	D13	1.53	40	60.9
	②	D13	10.00	6	59.7
	③	D13	1.10	40	43.8
	計				164.4
1.70	①	D13	1.50	40	59.7
	②	D13	10.00	6	59.7
	③	D13	1.10	40	43.8
	計				163.2
1.60	①	D13	1.47	40	58.5
	②	D13	10.00	6	59.7
	③	D13	1.10	40	43.8
	計				162.0
1.50	①	D13	1.44	40	57.3
	②	D13	10.00	6	59.7
	③	D13	1.10	40	43.8
	計				160.8

図面番号　6-1-12

10m当たり

名称	規格・形状	算式	単位	数量
基礎材	RC-40	(b + 0.10 × 2)× 10.0	m^2	
型枠		(H + c + h_1)× 10.0	m^2	
コンクリート	σck=18N/mm^2	[{ 0.40 +(b − b_1)}×(H − h_1)		
		× 1/2 + b × h_1]× 10.0	m^3	
伸縮目地	目地板 t=10	{ 0.40 +(b − b_1)}×(H − h_1)		
		× 1/2 + b × h_1	m	
水抜パイプ		{(H − 0.80)× n + 0.40 }× 10.0		
		/ 5.00	m	
鉄筋	D13	鉄筋材料表より	kg	

寸 法 表 及 び 材 料 表

種 別 及 び 細 別 ： 土留工 車道部(RW17) 重力式コンクリート擁壁 H=3000～1500

寸 法 表

擁 壁 高	H	b	n	h_1	b_1	c		
3000	3000	3100.0	1 : 0.5227	800	1550.0	2482.4		
2900	2900	3020.0	1 : 0.5227	800	1522.3	2369.6		
2800	2800	2940.0	1 : 0.5227	800	1494.5	2256.8		
2700	2700	2860.0	1 : 0.5227	800	1466.8	2143.9		
2600	2600	2780.0	1 : 0.5227	800	1439.1	2031.1		
2500	2500	2700.0	1 : 0.5227	800	1411.4	1918.2		
2400	2400	2620.0	1 : 0.5227	800	1383.6	1805.4		
2300	2300	2540.0	1 : 0.5227	800	1355.9	1692.6		
2200	2200	2460.0	1 : 0.5227	800	1328.2	1579.7		
2100	2100	2380.0	1 : 0.5227	800	1300.5	1466.9		
2000	2000	2300.0	1 : 0.5227	800	1272.7	1354.1		
1900	1900	2220.0	1 : 0.5227	800	1245.0	1241.2		
1800	1800	2140.0	1 : 0.5227	800	1217.3	1128.4		
1700	1700	2060.0	1 : 0.5227	800	1189.5	1015.5		
1600	1600	1980.0	1 : 0.5227	800	1161.8	902.7		
1500	1500	1900.0	1 : 0.5227	800	1134.1	789.9		

材 料 表　　10m当たり

擁壁高	基 礎 材	型 枠	コンクリート	伸縮目地	水抜パイプ	鉄 筋		摘 要
	m^2	m^2	m^3	m^2	m	kg		
3000	33.000	62.824	46.250	4.625	3.100	271.500		
2900	32.200	60.696	44.086	4.409	2.995	259.200		
2800	31.400	58.568	41.975	4.197	2.891	256.800		
2700	30.600	56.439	39.915	3.992	2.786	255.200		
2600	29.800	54.311	37.908	3.791	2.682	252.800		
2500	29.000	52.182	35.953	3.595	2.577	250.400		
2400	28.200	50.054	34.051	3.405	2.473	180.800		
2300	27.400	47.926	32.201	3.220	2.368	180.000		
2200	26.600	45.797	30.403	3.040	2.264	178.800		
2100	25.800	43.669	28.657	2.866	2.159	177.600		
2000	25.000	41.541	26.964	2.696	2.055	176.400		
1900	24.200	39.412	25.323	2.532	1.950	175.600		
1800	23.400	37.284	23.734	2.373	1.845	164.400		
1700	22.600	35.155	22.197	2.220	1.741	163.200		
1600	21.800	33.027	20.713	2.071	1.636	162.000		
1500	21.000	30.899	19.281	1.928	1.532	160.800		

算式根拠となる構造図
種別及び細別　　土留工 歩道部(PW) 重力式コンクリート擁壁

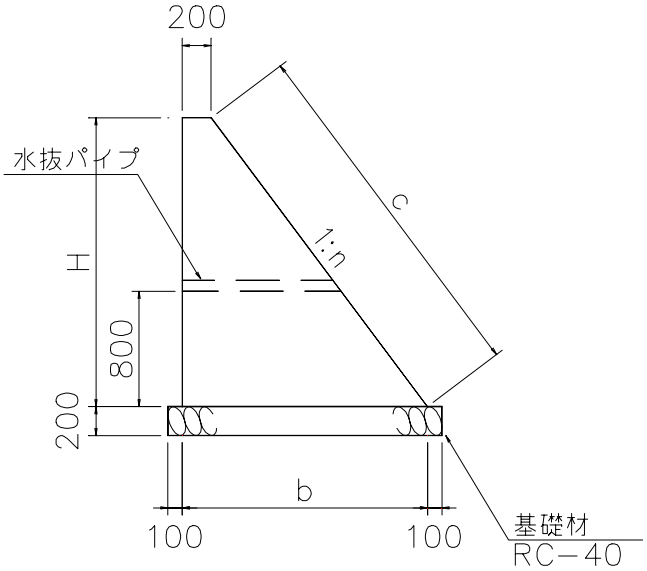

10m当たり

名　称	規格・形状	算　　式	単位	数　量
基礎材	RC-40	(b + 0.10 × 2)× 10.0	m^2	
型　枠		(H + c)× 10.0	m^2	
コンクリート	σck=18N/mm^2	(0.20 + b)× H × 1/2 × 10.0	m^3	
伸縮目地	目地板 t=10	(0.20 + b)× H × 1/2	m^2	
水抜パイプ		{(H − 0.80)× n + 0.20 }× 10.0		
		/ 5.00	m	

寸 法 表 及 び 材 料 表

種 別 及 び 細 別 ： 土留工 歩道部(PW1) 重力式コンクリート擁壁 H=1000～500

寸 法 表

擁 壁 高	H	b	n	c				
1000	1000	700.0	1 : 0.5000	1118.0				
900	900	650.0	1 : 0.5000	1006.2				
800	800	600.0	1 : 0.5000	894.4				
700	700	550.0	1 : 0.5000	782.6				
600	600	500.0	1 : 0.5000	670.8				
500	500	450.0	1 : 0.5000	559.0				

材 料 表 10m当たり

擁壁高	基 礎 材	型 枠	コンクリート	伸縮目地	水抜パイプ			摘 要
	m^2	m^2	m^3	m^2	m			
1000	9.000	21.180	4.500	0.450				
900	8.500	19.062	3.825	0.383				
800	8.000	16.944	3.200	0.320				
700	7.500	14.826	2.625	0.263				
600	7.000	12.708	2.100	0.210				
500	6.500	10.590	1.625	0.163				

寸 法 表 及 び 材 料 表

種 別 及 び 細 別 ： 土留工 歩道部(PW2) 重力式コンクリート擁壁 H=1000～500

寸 法 表

擁 壁 高	H	b	n	c				
1000	1000	800.0	1 : 0.6000	1166.2				
900	900	740.0	1 : 0.6000	1049.6				
800	800	680.0	1 : 0.6000	933.0				
700	700	620.0	1 : 0.6000	816.3				
600	600	560.0	1 : 0.6000	699.7				
500	500	500.0	1 : 0.6000	583.1				

材 料 表 10m当たり

擁壁高	基 礎 材	型 枠	コンクリート	伸縮目地	水抜パイプ			摘 要
	m^2	m^2	m^3	m^2	m			
1000	10.000	21.662	5.000	0.500				
900	9.400	19.496	4.230	0.423				
800	8.800	17.330	3.520	0.352				
700	8.200	15.163	2.870	0.287				
600	7.600	12.997	2.280	0.228				
500	7.000	10.831	1.750	0.175				

寸 法 表 及 び 材 料 表

種 別 及 び 細 別 ： 土留工 歩道部(PW3) 重力式コンクリート擁壁 H=1000～500

寸 法 表

擁 壁 高	H	b	n	c				
1000	1000	900.0	1 : 0.7000	1220.7				
900	900	830.0	1 : 0.7000	1098.6				
800	800	760.0	1 : 0.7000	976.5				
700	700	690.0	1 : 0.7000	854.5				
600	600	620.0	1 : 0.7000	732.4				
500	500	550.0	1 : 0.7000	610.3				

材 料 表 10m当たり

擁壁高	基 礎 材	型 枠	コンクリート	伸縮目地	水抜パイプ			摘 要
	m^2	m^2	m^3	m^2	m			
1000	11.000	22.207	5.500	0.550				
900	10.300	19.986	4.635	0.464				
800	9.600	17.765	3.840	0.384				
700	8.900	15.545	3.115	0.312				
600	8.200	13.324	2.460	0.246				
500	7.500	11.103	1.875	0.188				

寸 法 表 及 び 材 料 表

種 別 及 び 細 別 ： 土留工 歩道部(PW4) 重力式コンクリート擁壁 H=1000～500

寸 法 表

擁 壁 高	H	b	n	c				
1000	1000	1000.0	1 ： 0.8000	1280.6				
900	900	920.0	1 ： 0.8000	1152.6				
800	800	840.0	1 ： 0.8000	1024.5				
700	700	760.0	1 ： 0.8000	896.4				
600	600	680.0	1 ： 0.8000	768.4				
500	500	600.0	1 ： 0.8000	640.3				

材 料 表 10m当たり

擁壁高	基 礎 材	型 枠	コンクリート	伸縮目地	水抜パイプ			摘 要
	m^2	m^2	m^3	m^2	m			
1000	12.000	22.806	6.000	0.600				
900	11.200	20.526	5.040	0.504				
800	10.400	18.245	4.160	0.416				
700	9.600	15.964	3.360	0.336				
600	8.800	13.684	2.640	0.264				
500	8.000	11.403	2.000	0.200				

寸 法 表 及 び 材 料 表

種 別 及 び 細 別 ： 土留工 歩道部(PW5) 重力式コンクリート擁壁 H=1500～500

寸 法 表

擁 壁 高	H	b	n	c				
1500	1500	1050.0	1 : 0.5667	1724.1				
1400	1400	993.3	1 : 0.5667	1609.2				
1300	1300	936.7	1 : 0.5667	1494.2				
1200	1200	880.0	1 : 0.5667	1379.3				
1100	1100	823.3	1 : 0.5667	1264.3				
1000	1000	766.7	1 : 0.5667	1149.4				
900	900	710.0	1 : 0.5667	1034.5				
800	800	653.3	1 : 0.5667	919.5				
700	700	596.7	1 : 0.5667	804.6				
600	600	540.0	1 : 0.5667	689.6				
500	500	483.3	1 : 0.5667	574.7				

材 料 表 10m当たり

擁壁高	基 礎 材	型 枠	コンクリート	伸縮目地	水抜パイプ			摘 要
	m^2	m^2	m^3	m^2	m			
1500	12.500	32.241	9.375	0.938	1.193			
1400	11.933	30.092	8.353	0.835				
1300	11.367	27.942	7.388	0.739				
1200	10.800	25.793	6.480	0.648				
1100	10.233	23.643	5.628	0.563				
1000	9.667	21.494	4.833	0.483				
900	9.100	19.345	4.095	0.410				
800	8.533	17.195	3.413	0.341				
700	7.967	15.046	2.788	0.279				
600	7.400	12.896	2.220	0.222				
500	6.833	10.747	1.708	0.171				

寸 法 表 及 び 材 料 表

種 別 及 び 細 別 ： 土留工 歩道部(PW6) 重力式コンクリート擁壁 H=1500～500

寸 法 表

擁 壁 高	H	b	n	c				
1500	1500	1200.0	1 ： 0.6667	1802.8				
1400	1400	1133.3	1 ： 0.6667	1682.6				
1300	1300	1066.7	1 ： 0.6667	1562.4				
1200	1200	1000.0	1 ： 0.6667	1442.2				
1100	1100	933.3	1 ： 0.6667	1322.0				
1000	1000	866.7	1 ： 0.6667	1201.9				
900	900	800.0	1 ： 0.6667	1081.7				
800	800	733.3	1 ： 0.6667	961.5				
700	700	666.7	1 ： 0.6667	841.3				
600	600	600.0	1 ： 0.6667	721.1				
500	500	533.3	1 ： 0.6667	600.9				

材 料 表 10m当たり

擁壁高	基 礎 材	型 枠	コンクリート	伸縮目地	水抜パイプ			摘 要
	m^2	m^2	m^3	m^2	m			
1500	14.000	33.028	10.500	1.050	1.333			
1400	13.333	30.826	9.333	0.933				
1300	12.667	28.624	8.233	0.823				
1200	12.000	26.422	7.200	0.720				
1100	11.333	24.220	6.233	0.623				
1000	10.667	22.019	5.333	0.533				
900	10.000	19.817	4.500	0.450				
800	9.333	17.615	3.733	0.373				
700	8.667	15.413	3.033	0.303				
600	8.000	13.211	2.400	0.240				
500	7.333	11.009	1.833	0.183				

寸 法 表 及 び 材 料 表

種 別 及 び 細 別 ： 土留工 歩道部(PW7) 重力式コンクリート擁壁 H=1500～500

寸 法 表

擁 壁 高	H	b	n	c				
1500	1500	1350.0	1 : 0.7667	1890.1				
1400	1400	1273.3	1 : 0.7667	1764.1				
1300	1300	1196.7	1 : 0.7667	1638.1				
1200	1200	1120.0	1 : 0.7667	1512.1				
1100	1100	1043.3	1 : 0.7667	1386.1				
1000	1000	966.7	1 : 0.7667	1260.1				
900	900	890.0	1 : 0.7667	1134.1				
800	800	813.3	1 : 0.7667	1008.1				
700	700	736.7	1 : 0.7667	882.0				
600	600	660.0	1 : 0.7667	756.0				
500	500	583.3	1 : 0.7667	630.0				

材 料 表 10m当たり

擁壁高	基 礎 材	型 枠	コンクリート	伸縮目地	水抜パイプ			摘 要
	m^2	m^2	m^3	m^2	m			
1500	15.500	33.901	11.625	1.163	1.473			
1400	14.733	31.641	10.313	1.031				
1300	13.967	29.381	9.078	0.908				
1200	13.200	27.121	7.920	0.792				
1100	12.433	24.861	6.838	0.684				
1000	11.667	22.601	5.833	0.583				
900	10.900	20.341	4.905	0.491				
800	10.133	18.081	4.053	0.405				
700	9.367	15.820	3.278	0.328				
600	8.600	13.560	2.580	0.258				
500	7.833	11.300	1.958	0.196				

寸 法 表 及 び 材 料 表

種 別 及 び 細 別 ： 土留工 歩道部(PW8) 重力式コンクリート擁壁 H=2000～1000

寸 法 表

擁 壁 高	H	b	n	c				
2000	2000	1400.0	1 : 0.6000	2332.4				
1900	1900	1340.0	1 : 0.6000	2215.8				
1800	1800	1280.0	1 : 0.6000	2099.1				
1700	1700	1220.0	1 : 0.6000	1982.5				
1600	1600	1160.0	1 : 0.6000	1865.9				
1500	1500	1100.0	1 : 0.6000	1749.3				
1400	1400	1040.0	1 : 0.6000	1632.7				
1300	1300	980.0	1 : 0.6000	1516.0				
1200	1200	920.0	1 : 0.6000	1399.4				
1100	1100	860.0	1 : 0.6000	1282.8				
1000	1000	800.0	1 : 0.6000	1166.2				

材 料 表 10m当たり

擁壁高	基 礎 材	型 枠	コンクリート	伸縮目地	水抜パイプ			摘 要
	m^2	m^2	m^3	m^2	m			
2000	16.000	43.324	16.000	1.600	1.840			
1900	15.400	41.158	14.630	1.463	1.720			
1800	14.800	38.991	13.320	1.332	1.600			
1700	14.200	36.825	12.070	1.207	1.480			
1600	13.600	34.659	10.880	1.088	1.360			
1500	13.000	32.493	9.750	0.975	1.240			
1400	12.400	30.327	8.680	0.868				
1300	11.800	28.160	7.670	0.767				
1200	11.200	25.994	6.720	0.672				
1100	10.600	23.828	5.830	0.583				
1000	10.000	21.662	5.000	0.500				

寸 法 表 及 び 材 料 表

種 別 及 び 細 別 ： 土留工 歩道部(PW9) 重力式コンクリート擁壁 H=2000～1000

寸 法 表

擁 壁 高	H	b	n	c				
2000	2000	1550.0	1 : 0.6750	2413.0				
1900	1900	1482.5	1 : 0.6750	2292.3				
1800	1800	1415.0	1 : 0.6750	2171.7				
1700	1700	1347.5	1 : 0.6750	2051.0				
1600	1600	1280.0	1 : 0.6750	1930.4				
1500	1500	1212.5	1 : 0.6750	1809.7				
1400	1400	1145.0	1 : 0.6750	1689.1				
1300	1300	1077.5	1 : 0.6750	1568.4				
1200	1200	1010.0	1 : 0.6750	1447.8				
1100	1100	942.5	1 : 0.6750	1327.1				
1000	1000	875.0	1 : 0.6750	1206.5				

材 料 表　　10m当たり

擁壁高	基 礎 材	型 枠	コンクリート	伸縮目地	水抜パイプ			摘 要
	m^2	m^2	m^3	m^2	m			
2000	17.500	44.130	17.500	1.750	2.020			
1900	16.825	41.923	15.984	1.598	1.885			
1800	16.150	39.717	14.535	1.454	1.750			
1700	15.475	37.510	13.154	1.315	1.615			
1600	14.800	35.304	11.840	1.184	1.480			
1500	14.125	33.097	10.594	1.059	1.345			
1400	13.450	30.891	9.415	0.942				
1300	12.775	28.684	8.304	0.830				
1200	12.100	26.478	7.260	0.726				
1100	11.425	24.271	6.284	0.628				
1000	10.750	22.065	5.375	0.538				

寸 法 表 及 び 材 料 表

種 別 及 び 細 別 ： 土留工 歩道部(PW10) 重力式コンクリート擁壁 H=2000～1000

寸 法 表

擁 壁 高	H	b	n	c				
2000	2000	1750.0	1 : 0.7750	2530.3				
1900	1900	1672.5	1 : 0.7750	2403.8				
1800	1800	1595.0	1 : 0.7750	2277.3				
1700	1700	1517.5	1 : 0.7750	2150.8				
1600	1600	1440.0	1 : 0.7750	2024.3				
1500	1500	1362.5	1 : 0.7750	1897.7				
1400	1400	1285.0	1 : 0.7750	1771.2				
1300	1300	1207.5	1 : 0.7750	1644.7				
1200	1200	1130.0	1 : 0.7750	1518.2				
1100	1100	1052.5	1 : 0.7750	1391.7				
1000	1000	975.0	1 : 0.7750	1265.2				

材 料 表 10m当たり

擁壁高	基 礎 材	型 枠	コンクリート	伸縮目地	水抜パイプ			摘 要
	m^2	m^2	m^3	m^2	m			
2000	19.500	45.303	19.500	1.950	2.260			
1900	18.725	43.038	17.789	1.779	2.105			
1800	17.950	40.773	16.155	1.616	1.950			
1700	17.175	38.508	14.599	1.460	1.795			
1600	16.400	36.243	13.120	1.312	1.640			
1500	15.625	33.977	11.719	1.172	1.485			
1400	14.850	31.712	10.395	1.040				
1300	14.075	29.447	9.149	0.915				
1200	13.300	27.182	7.980	0.798				
1100	12.525	24.917	6.889	0.689				
1000	11.750	22.652	5.875	0.588				

寸 法 表 及 び 材 料 表

種 別 及 び 細 別 ： 土留工 歩道部(PW11) 重力式コンクリート擁壁 H=2500～1500

寸 法 表

擁 壁 高	H	b	n	c				
2500	2500	1750.0	1 ： 0.6200	2941.5				
2400	2400	1688.0	1 ： 0.6200	2823.9				
2300	2300	1626.0	1 ： 0.6200	2706.2				
2200	2200	1564.0	1 ： 0.6200	2588.5				
2100	2100	1502.0	1 ： 0.6200	2470.9				
2000	2000	1440.0	1 ： 0.6200	2353.2				
1900	1900	1378.0	1 ： 0.6200	2235.6				
1800	1800	1316.0	1 ： 0.6200	2117.9				
1700	1700	1254.0	1 ： 0.6200	2000.2				
1600	1600	1192.0	1 ： 0.6200	1882.6				
1500	1500	1130.0	1 ： 0.6200	1764.9				

材 料 表 10m当たり

擁壁高	基 礎 材	型 枠	コンクリート	伸縮目地	水抜パイプ			摘 要
	m^2	m^2	m^3	m^2	m			
2500	19.500	54.415	24.375	2.438	2.508			
2400	18.880	52.239	22.656	2.266	2.384			
2300	18.260	50.062	20.999	2.100	2.260			
2200	17.640	47.885	19.404	1.940	2.136			
2100	17.020	45.709	17.871	1.787	2.012			
2000	16.400	43.532	16.400	1.640	1.888			
1900	15.780	41.356	14.991	1.499	1.764			
1800	15.160	39.179	13.644	1.364	1.640			
1700	14.540	37.002	12.359	1.236	1.516			
1600	13.920	34.826	11.136	1.114	1.392			
1500	13.300	32.649	9.975	0.998	1.268			

寸 法 表 及 び 材 料 表

種 別 及 び 細 別 ： 土留工 歩道部(PW12) 重力式コンクリート擁壁 H=2500～1500

寸 法 表

擁 壁 高	H	b	n	c				
2500	2500	2000.0	1 : 0.7200	3080.6				
2400	2400	1928.0	1 : 0.7200	2957.4				
2300	2300	1856.0	1 : 0.7200	2834.1				
2200	2200	1784.0	1 : 0.7200	2710.9				
2100	2100	1712.0	1 : 0.7200	2587.7				
2000	2000	1640.0	1 : 0.7200	2464.5				
1900	1900	1568.0	1 : 0.7200	2341.2				
1800	1800	1496.0	1 : 0.7200	2218.0				
1700	1700	1424.0	1 : 0.7200	2094.8				
1600	1600	1352.0	1 : 0.7200	1971.6				
1500	1500	1280.0	1 : 0.7200	1848.4				

材 料 表 10m当たり

擁壁高	基 礎 材	型 枠	コンクリート	伸縮目地	水抜パイプ			摘 要
	m^2	m^2	m^3	m^2	m			
2500	22.000	55.806	27.500	2.750	2.848			
2400	21.280	53.574	25.536	2.554	2.704			
2300	20.560	51.341	23.644	2.364	2.560			
2200	19.840	49.109	21.824	2.182	2.416			
2100	19.120	46.877	20.076	2.008	2.272			
2000	18.400	44.645	18.400	1.840	2.128			
1900	17.680	42.412	16.796	1.680	1.984			
1800	16.960	40.180	15.264	1.526	1.840			
1700	16.240	37.948	13.804	1.380	1.696			
1600	15.520	35.716	12.416	1.242	1.552			
1500	14.800	33.484	11.100	1.110	1.408			

寸 法 表 及 び 材 料 表

種 別 及 び 細 別 ： 土留工 歩道部(PW13) 重力式コンクリート擁壁 H=3000～1500

寸 法 表

擁 壁 高	H	b	n	c				
3000	3000	2100.0	1 : 0.6333	3551.1				
2900	2900	2036.7	1 : 0.6333	3432.7				
2800	2800	1973.3	1 : 0.6333	3314.3				
2700	2700	1910.0	1 : 0.6333	3196.0				
2600	2600	1846.7	1 : 0.6333	3077.6				
2500	2500	1783.3	1 : 0.6333	2959.2				
2400	2400	1720.0	1 : 0.6333	2840.8				
2300	2300	1656.7	1 : 0.6333	2722.5				
2200	2200	1593.3	1 : 0.6333	2604.1				
2100	2100	1530.0	1 : 0.6333	2485.7				
2000	2000	1466.7	1 : 0.6333	2367.4				
1900	1900	1403.3	1 : 0.6333	2249.0				
1800	1800	1340.0	1 : 0.6333	2130.6				
1700	1700	1276.7	1 : 0.6333	2012.3				
1600	1600	1213.3	1 : 0.6333	1893.9				
1500	1500	1150.0	1 : 0.6333	1775.5				

材 料 表 10m当たり

擁壁高	基 礎 材	型 枠	コンクリート	伸縮目地	水抜パイプ			摘 要
	m^2	m^2	m^3	m^2	m			
3000	23.000	65.511	34.500	3.450	3.187			
2900	22.367	63.327	32.432	3.243	3.060			
2800	21.733	61.143	30.427	3.043	2.933			
2700	21.100	58.960	28.485	2.849	2.807			
2600	20.467	56.776	26.607	2.661	2.680			
2500	19.833	54.592	24.792	2.479	2.553			
2400	19.200	52.408	23.040	2.304	2.427			
2300	18.567	50.225	21.352	2.135	2.300			
2200	17.933	48.041	19.727	1.973	2.173			
2100	17.300	45.857	18.165	1.817	2.047			
2000	16.667	43.674	16.667	1.667	1.920			
1900	16.033	41.490	15.232	1.523	1.793			
1800	15.400	39.306	13.860	1.386	1.667			
1700	14.767	37.123	12.552	1.255	1.540			
1600	14.133	34.939	11.307	1.131	1.413			
1500	13.500	32.755	10.125	1.013	1.287			

寸 法 表 及 び 材 料 表

種 別 及 び 細 別 ： 土留工 歩道部(PW14) 重力式コンクリート擁壁 H=3000～1500

寸 法 表

擁 壁 高	H	b	n	c				
3000	3000	2250.0	1 : 0.6833	3633.5				
2900	2900	2181.7	1 : 0.6833	3512.4				
2800	2800	2113.3	1 : 0.6833	3391.3				
2700	2700	2045.0	1 : 0.6833	3270.2				
2600	2600	1976.7	1 : 0.6833	3149.1				
2500	2500	1908.3	1 : 0.6833	3027.9				
2400	2400	1840.0	1 : 0.6833	2906.8				
2300	2300	1771.7	1 : 0.6833	2785.7				
2200	2200	1703.3	1 : 0.6833	2664.6				
2100	2100	1635.0	1 : 0.6833	2543.5				
2000	2000	1566.7	1 : 0.6833	2422.3				
1900	1900	1498.3	1 : 0.6833	2301.2				
1800	1800	1430.0	1 : 0.6833	2180.1				
1700	1700	1361.7	1 : 0.6833	2059.0				
1600	1600	1293.3	1 : 0.6833	1937.9				
1500	1500	1225.0	1 : 0.6833	1816.8				

材 料 表 10m当たり

擁壁高	基 礎 材	型 枠	コンクリート	伸縮目地	水抜パイプ			摘 要
	m^2	m^2	m^3	m^2	m			
3000	24.500	66.335	36.750	3.675	3.407			
2900	23.817	64.124	34.534	3.453	3.270			
2800	23.133	61.913	32.387	3.239	3.133			
2700	22.450	59.702	30.308	3.031	2.997			
2600	21.767	57.491	28.297	2.830	2.860			
2500	21.083	55.279	26.354	2.635	2.723			
2400	20.400	53.068	24.480	2.448	2.587			
2300	19.717	50.857	22.674	2.267	2.450			
2200	19.033	48.646	20.937	2.094	2.313			
2100	18.350	46.435	19.268	1.927	2.177			
2000	17.667	44.223	17.667	1.767	2.040			
1900	16.983	42.012	16.134	1.613	1.903			
1800	16.300	39.801	14.670	1.467	1.767			
1700	15.617	37.590	13.274	1.327	1.630			
1600	14.933	35.379	11.947	1.195	1.493			
1500	14.250	33.168	10.688	1.069	1.357			

寸 法 表 及 び 材 料 表

種 別 及 び 細 別 ： 土留工 歩道部(PW15) 重力式コンクリート擁壁 H=3000～1500

寸 法 表

擁 壁 高	H	b	n	c				
3000	3000	2350.0	1 : 0.7167	3690.9				
2900	2900	2278.3	1 : 0.7167	3567.8				
2800	2800	2206.7	1 : 0.7167	3444.8				
2700	2700	2135.0	1 : 0.7167	3321.8				
2600	2600	2063.3	1 : 0.7167	3198.8				
2500	2500	1991.7	1 : 0.7167	3075.7				
2400	2400	1920.0	1 : 0.7167	2952.7				
2300	2300	1848.3	1 : 0.7167	2829.7				
2200	2200	1776.7	1 : 0.7167	2706.6				
2100	2100	1705.0	1 : 0.7167	2583.6				
2000	2000	1633.3	1 : 0.7167	2460.6				
1900	1900	1561.7	1 : 0.7167	2337.5				
1800	1800	1490.0	1 : 0.7167	2214.5				
1700	1700	1418.3	1 : 0.7167	2091.5				
1600	1600	1346.7	1 : 0.7167	1968.5				
1500	1500	1275.0	1 : 0.7167	1845.4				

材 料 表 10m当たり

擁壁高	基 礎 材	型 枠	コンクリート	伸縮目地	水抜パイプ			摘 要
	m^2	m^2	m^3	m^2	m			
3000	25.500	66.909	38.250	3.825	3.553			
2900	24.783	64.678	35.936	3.594	3.410			
2800	24.067	62.448	33.693	3.369	3.267			
2700	23.350	60.218	31.523	3.152	3.123			
2600	22.633	57.988	29.423	2.942	2.980			
2500	21.917	55.757	27.396	2.740	2.837			
2400	21.200	53.527	25.440	2.544	2.693			
2300	20.483	51.297	23.556	2.356	2.550			
2200	19.767	49.066	21.743	2.174	2.407			
2100	19.050	46.836	20.003	2.000	2.263			
2000	18.333	44.606	18.333	1.833	2.120			
1900	17.617	42.375	16.736	1.674	1.977			
1800	16.900	40.145	15.210	1.521	1.833			
1700	16.183	37.915	13.756	1.376	1.690			
1600	15.467	35.685	12.373	1.237	1.547			
1500	14.750	33.454	11.063	1.106	1.403			

算式根拠となる構造図	
種別及び細別	土留工 歩道部(PW16) 重力式コンクリート擁壁 H=3000～1500

PW16 (H=3.00~1.50)

寸法表

H (m)	b (m)	n	h_1 (m)	b_1 (m)	摘要
3.00	2.65	0.6304	0.70	1.00	
2.90	2.47	0.6304	0.70	0.88	
2.80	2.29	0.6304	0.70	0.77	
2.70	2.11	0.6304	0.70	0.65	
2.60	1.93	0.6304	0.70	0.53	
2.50	1.75	0.6304	0.70	0.42	
2.40	1.67	0.6304	0.70	0.40	
2.30	1.59	0.6304	0.70	0.38	
2.20	1.51	0.6304	0.70	0.36	
2.10	1.43	0.6304	0.70	0.35	
2.00	1.35	0.6304	0.70	0.33	
1.90	1.27	0.6304	0.70	0.31	
1.80	1.19	0.6304	0.70	0.30	
1.70	1.11	0.6304	0.70	0.28	
1.60	1.03	0.6304	0.70	0.26	
1.50	0.95	0.6304	0.70	0.25	

断面図　PW16　平面図

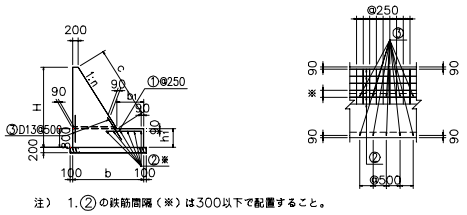

注) 1.②の鉄筋間隔(※)は300以下で配置すること。

鉄筋材料表(10m当り)

H (m)	符号	径 (mm)	長さ (m)	本数 (本)	質量 (kg)
3.00	①	D13	1.31	40	52.1
	②	D13	10.00	6	59.7
	③	D13	1.00	40	39.8
	計				151.6
2.90	①	D13	1.19	40	47.5
	②	D13	10.00	5	49.8
	③	D13	1.00	40	39.8
	計				137.1
2.80	①	D13	1.08	40	42.8
	②	D13	10.00	5	49.8
	③	D13	1.00	40	39.8
	計				132.4
2.70	①	D13	0.96	40	38.2
	②	D13	10.00	5	49.8
	③	D13	1.00	40	39.8
	計				127.8
2.60	①	D13	0.84	40	33.5
	②	D13	10.00	4	39.8
	③	D13	1.00	40	39.8
	計				113.1
2.50	①	D13	0.73	40	28.9
	②	D13	10.00	4	39.8
	③	D13	1.00	40	39.8
	計				108.5
2.40	①	D13	0.71	40	28.2
	②	D13	10.00	4	39.8
	③	D13	1.00	40	39.8
	計				107.8
2.30	①	D13	0.69	40	27.5
	②	D13	10.00	4	39.8
	③	D13	1.00	40	39.8
	計				107.1
2.20	①	D13	0.67	40	26.8
	②	D13	10.00	4	39.8
	③	D13	1.00	40	39.8
	計				106.4

H (m)	符号	径 (mm)	長さ (m)	本数 (本)	質量 (kg)
2.10	①	D13	0.66	40	26.2
	②	D13	10.00	4	39.8
	③	D13	1.00	40	39.8
	計				105.8
2.00	①	D13	0.64	40	25.5
	②	D13	10.00	4	39.8
	③	D13	1.00	40	39.8
	計				105.1
1.90	①	D13	0.62	40	24.8
	②	D13	10.00	4	39.8
	③	D13	1.00	40	39.8
	計				104.4
1.80	①	D13	0.61	40	24.1
	②	D13	10.00	4	39.8
	③	D13	1.00	40	39.8
	計				103.7
1.70	①	D13	0.59	40	23.5
	②	D13	10.00	3	29.9
	③	D13	1.00	40	39.8
	計				93.2
1.60	①	D13	0.57	40	22.8
	②	D13	10.00	3	29.9
	③	D13	1.00	40	39.8
	計				92.5
1.50	①	D13	0.56	40	22.1
	②	D13	10.00	3	29.9
	③	D13	1.00	40	39.8
	計				91.8

図面番号 6-2-11

10m当たり

名称	規格・形状	算式	単位	数量
基礎材	RC-40	(b + 0.10 × 2)× 10.0	m^2	
型枠		(H + c + h_1)× 10.0	m^2	
コンクリート	σck=18N/mm^2	[{ 0.20 +(b − b_1)}×(H − h_1)		
		× 1/2 + b × h_1]× 10.0	m^3	
伸縮目地	目地板 t=10	{ 0.20 +(b − b_1)}×(H − h_1)		
		× 1/2 + b × h_1	m	
水抜パイプ		{(H − 0.80)× n + 0.20 }× 10.0		
		/ 5.00	m	
鉄筋	D13	鉄筋材料表より	kg	

寸 法 表 及 び 材 料 表

種 別 及 び 細 別 ： 土留工 歩道部(PW16) 重力式コンクリート擁壁 H=3000～1500

寸 法 表

擁 壁 高	H	b	n	h_1	b_1	c		
3000	3000	2650.0	1 : 0.6304	700	1000.0	2718.9		
2900	2900	2470.0	1 : 0.6304	700	883.0	2600.7		
2800	2800	2290.0	1 : 0.6304	700	766.1	2482.5		
2700	2700	2110.0	1 : 0.6304	700	649.1	2364.3		
2600	2600	1930.0	1 : 0.6304	700	532.2	2246.1		
2500	2500	1750.0	1 : 0.6304	700	415.2	2127.8		
2400	2400	1670.0	1 : 0.6304	700	398.3	2009.6		
2300	2300	1590.0	1 : 0.6304	700	381.3	1891.4		
2200	2200	1510.0	1 : 0.6304	700	364.3	1773.2		
2100	2100	1430.0	1 : 0.6304	700	347.4	1655.0		
2000	2000	1350.0	1 : 0.6304	700	330.4	1536.8		
1900	1900	1270.0	1 : 0.6304	700	313.5	1418.6		
1800	1800	1190.0	1 : 0.6304	700	296.5	1300.4		
1700	1700	1110.0	1 : 0.6304	700	279.6	1182.1		
1600	1600	1030.0	1 : 0.6304	700	262.6	1063.9		
1500	1500	950.0	1 : 0.6304	700	245.7	945.7		

材 料 表　　10m当たり

擁壁高	基 礎 材	型 枠	コンクリート	伸縮目地	水抜パイプ	鉄 筋		摘 要
	m^2	m^2	m^3	m^2	m	kg		
3000	28.500	64.189	39.825	3.983	3.174	151.600		
2900	26.700	62.007	36.947	3.695	3.048	137.000		
2800	24.900	59.825	34.131	3.413	2.922	132.600		
2700	23.100	57.643	31.379	3.138	2.796	127.800		
2600	21.300	55.461	28.689	2.869	2.670	113.000		
2500	19.500	53.278	26.063	2.606	2.543	108.700		
2400	18.700	51.096	24.200	2.420	2.417	107.900		
2300	17.900	48.914	22.400	2.240	2.291	107.100		
2200	17.100	46.732	20.662	2.066	2.165	106.300		
2100	16.300	44.550	18.988	1.899	2.039	105.900		
2000	15.500	42.368	17.377	1.738	1.913	105.100		
1900	14.700	40.186	15.829	1.583	1.787	104.300		
1800	13.900	38.004	14.344	1.434	1.661	103.900		
1700	13.100	35.821	12.922	1.292	1.535	93.200		
1600	12.300	33.639	11.563	1.156	1.409	92.400		
1500	11.500	31.457	10.267	1.027	1.283	92.000		

算式根拠となる構造図			
種別及び細別	： ブロック積工 ブロック積 練積		縮尺 1:80

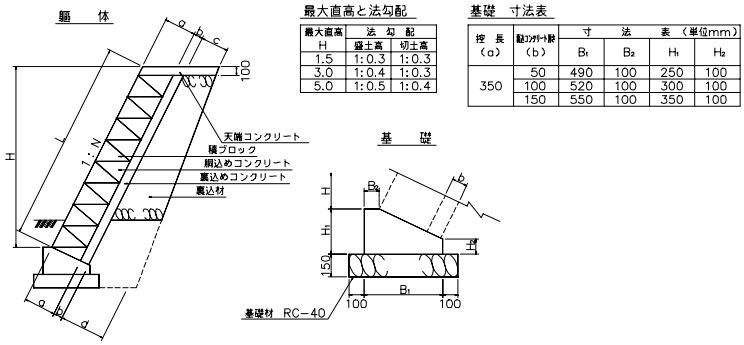

図面番号 7-1-1

10m当たり

名称	規格・形状	算式	単位	数量
コンクリート基礎				
基礎材	RC-40	(B_1 + 0.10 + 0.10)× 10.0	m^2	
型枠		(H_1 + H_2)× 10.0	m^2	
コンクリート	σck=18N/mm^2	{ B_1 × H_1 −(B_1 − B_2)×(H_1		
		− H_2)× 1/2 }× 10.0	m^3	
伸縮目地	目地板 t=10	B_1 × H_1 −(B_1 − B_2)×(H_1		
		− H_2)× 1/2	m^2	

寸 法 表 及 び 材 料 表

種 別 及 び 細 別　　：　　ブロック積工 ブロック積 練積

寸 法 表 (躯 体)

直高	N(前面勾配)、L(法　長)			控長	裏込コンクリート厚さ	裏込材厚さ		
H(m)	1: 0.3	1: 0.4	1: 0.5	a	b	c	d	
1.00	1044	1077	1118	350	50	300	400	
1.50	1566	1616	1677	350	50	300	450	
2.00		2154	2236	350	100	300	500	
2.50		2693	2795	350	100	300	550	
3.00		3231	3354	350	100	300	600	
3.50			3913	350	150	300	650	
4.00			4472	350	150	300	700	
4.50			5031	350	150	300	750	
5.00			5590	350	150	300	800	

寸 法 表 (基 礎)

控長 (a)	裏込コンクリート厚さ (b)	B_1	B_2	H_1	H_2			
350	50	490	100	250	100			
	100	520	100	300	100			
	150	550	100	350	100			

寸 法 表 及 び 材 料 表

種 別 及 び 細 別　　：　　ブロック積工 ブロック積 練積

材 料 表 (躯 体)　　10m当たり

直高 H(m)	裏 込 材(m^3) 1: 0.3	1: 0.4	1: 0.5	裏込コンクリート(m^3) 1: 0.3	1: 0.4	1: 0.5		
1.00				0.522	0.539	0.559		
1.50				0.783	0.808	0.839		
2.00					2.154	2.236		
2.50					2.693	2.795		
3.00					3.231	3.354		
3.50						5.870		
4.00						6.708		
4.50						7.547		
5.00						8.385		

材 料 表 (基 礎)　　10m当たり

控長 (a)	裏込コンクリート厚さ (b)	基 礎 材 m^2	型 枠 m^2	コンクリート m^3	伸縮目地 m^2			
350	100	6.900	3.500	0.933	0.093			
	150	7.200	4.000	1.140	0.114			

算式根拠となる構造図			
種別及び細別	： 車止め工 車止め(馬蹄形)	縮尺	1:30

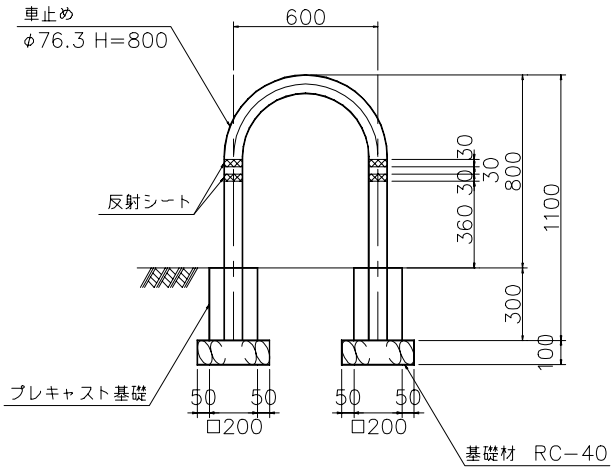

図面番号 8-1-1

1ヶ所当たり

名称	規格・形状	算式	単位	数量
基礎材	RC-40	$(0.20+0.05+0.05)^2\times2$	m^2	0.180
プレキャスト基礎	200×200×300	1×2	基	2.0
車止め	馬蹄形 H=800	1	基	1.0

算 式 根 拠 と な る 構 造 図			
種 別 及 び 細 別	： 車止め工 車止め(単柱)	縮尺	1:30

車止め（単柱）

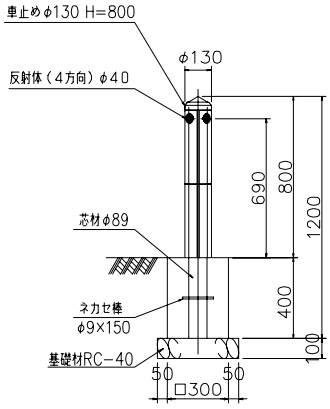

図面番号 8-1-1

1ヶ所当たり

名　称	規格・形状	算　式	単 位	数　量
基 礎 材	RC-40	$(0.30+0.05+0.05)^2$	m^2	0.160
コンクリート	σck=18N/mm2	$0.30^2\times0.40-\pi\times0.089^2/4\times0.40$	m^3	0.034
車 止 め	単柱(弾性タイプ) H=800	1	基	1.0