# 物理構成図
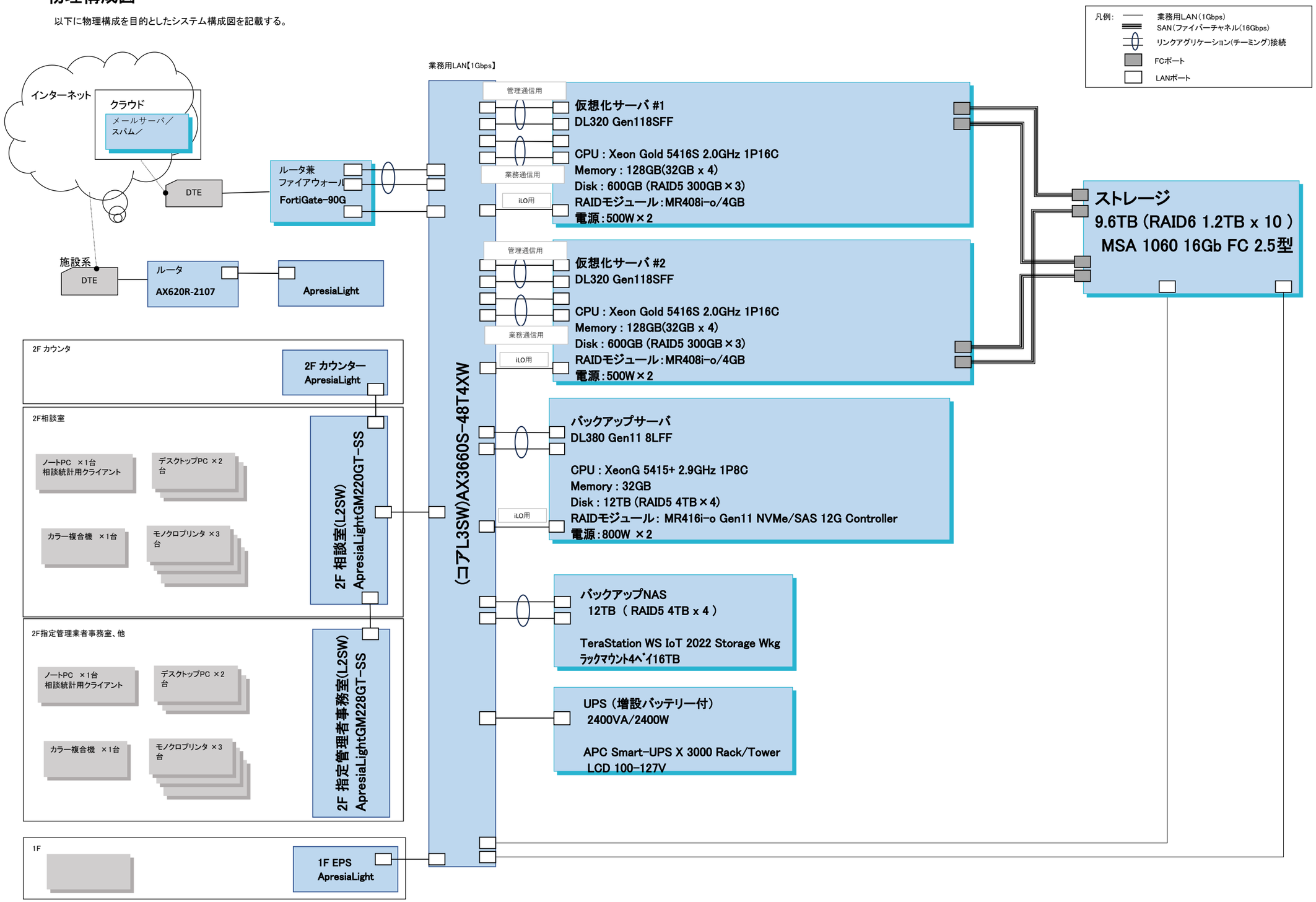
以下に物理構成を目的としたシステム構成図を記載する。