◆都市計画案の概略図

うら面

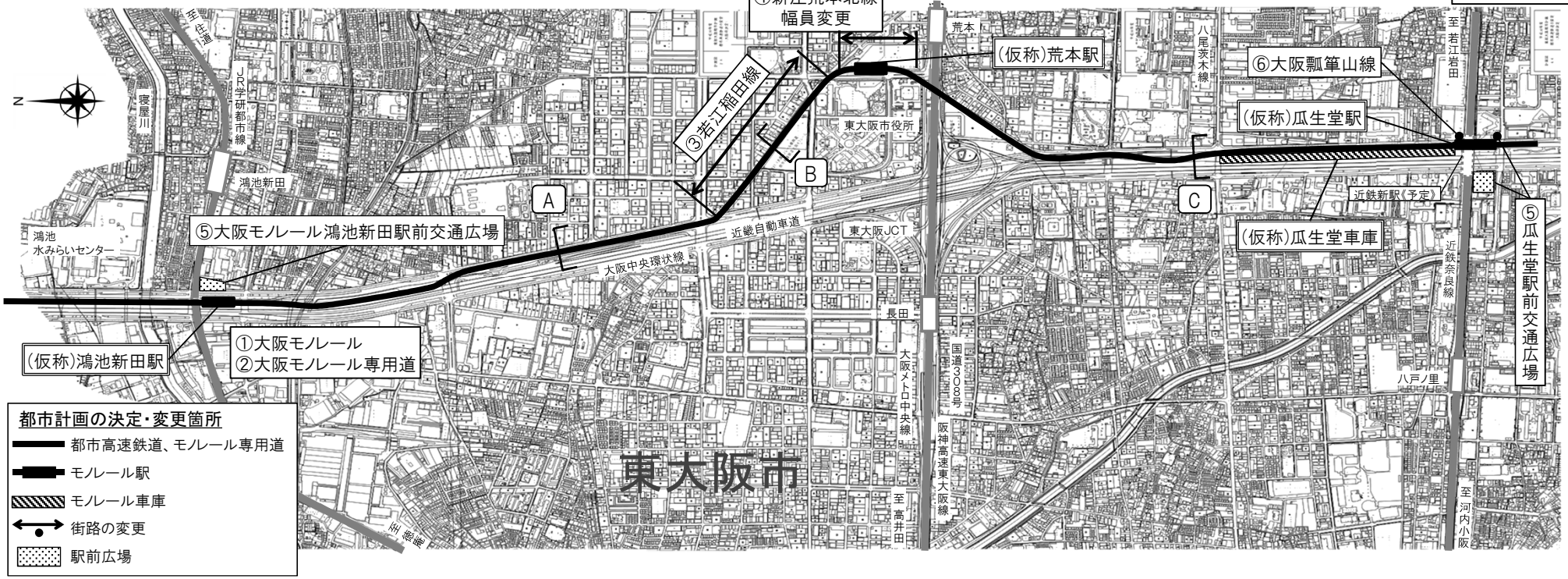

◆断面イメージ

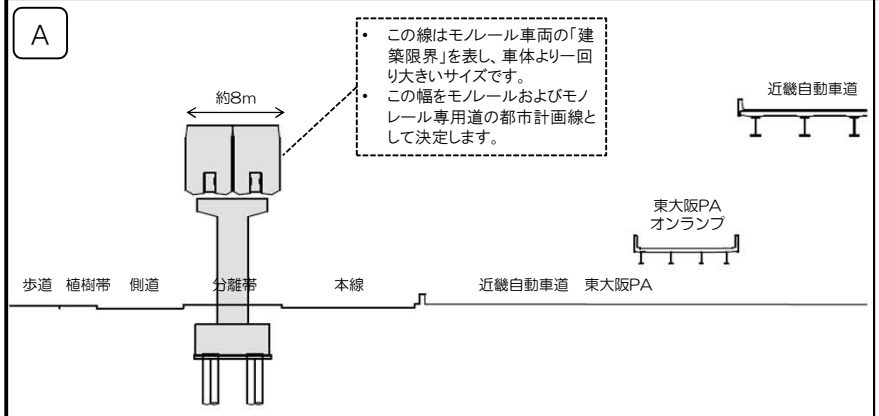

東大阪パーキングエリアがあるため、中央環状線の本線と側道の間にある分離帯の上空を通るルートとなります。

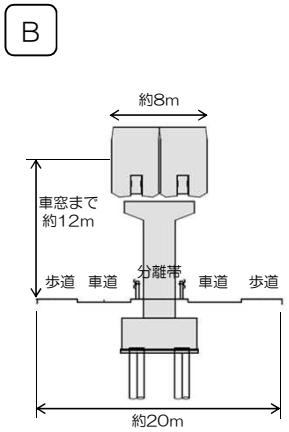

既存道路を南側に拡幅して区画街路「若江稲田線」とし、その中央部の上空を通るルートとなります。

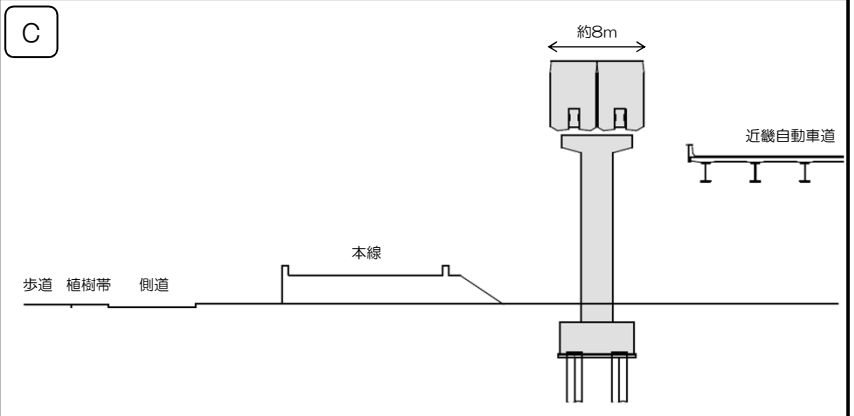

中央環状線の本線と近畿自動車道の間の空間を活用し、その上空を通るルートとなります。

※各断面図はイメージです。詳細設計時に変更となる場合があります。