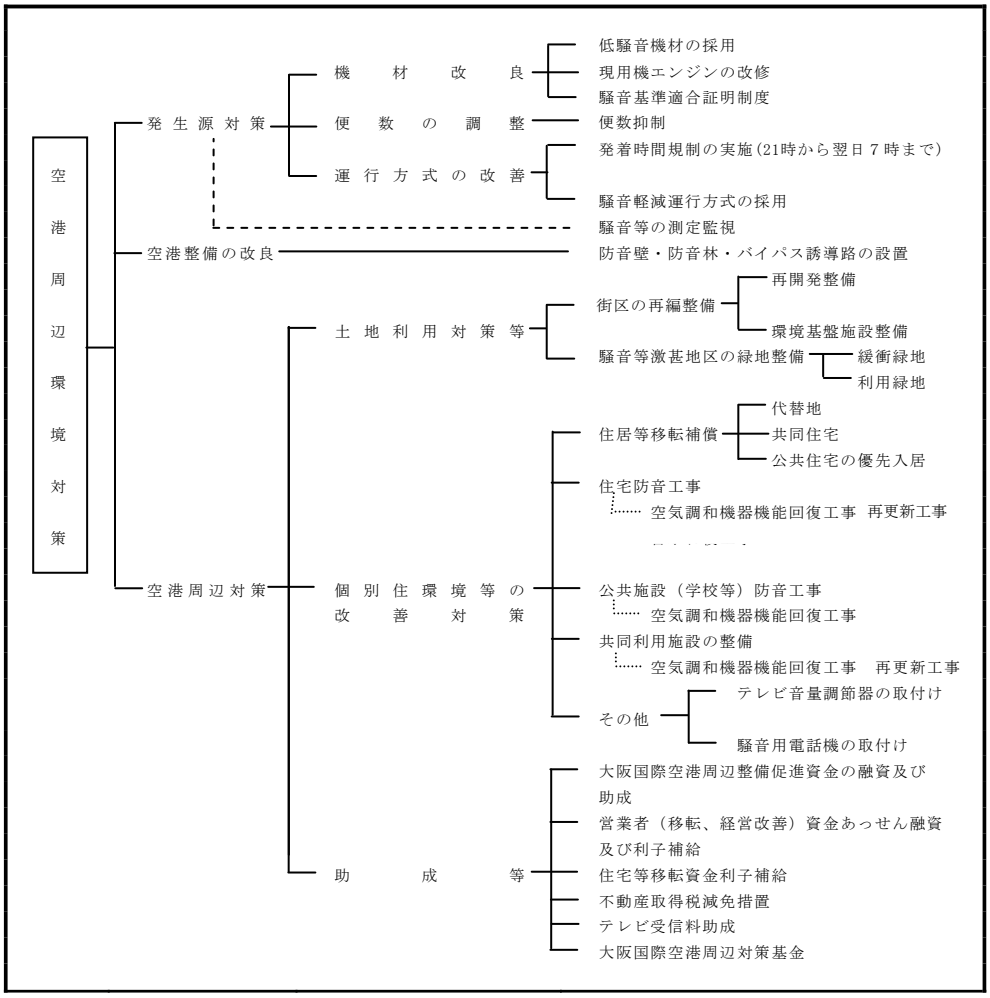７－１５　大阪国際空港周辺における航空機公害対策の体系図　（平成１８年度）